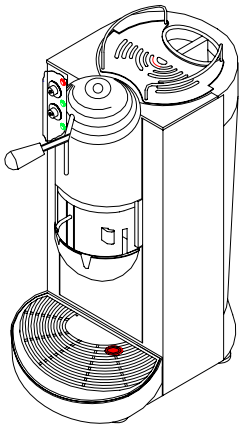

# *LOLA 1 CAFFE'*

**Edizione n° 1 del 1 luglio 2010**

| *L' Esploso è valido per i modelli di seguito riportati* | |
|---|---|
| **Codice Spinel** | **Descrizione** |
| **SM.021.001.001** | **LOLA 1 C con Contaimpulsi** |
| | |

Tavola Edizioni Listino Ricambi: **LOLA 1 CAFFE'**

| **Edizione** | **Data** | **Oggetto** |
|---|---|---|
| 01 | 01/07/10 | Prima edizione |
| | | |
| | | |
| | | |
| | | |

LIBERTY
UKRAINE

# ELENCO RICAMBI LOLA 1 CAFFE'

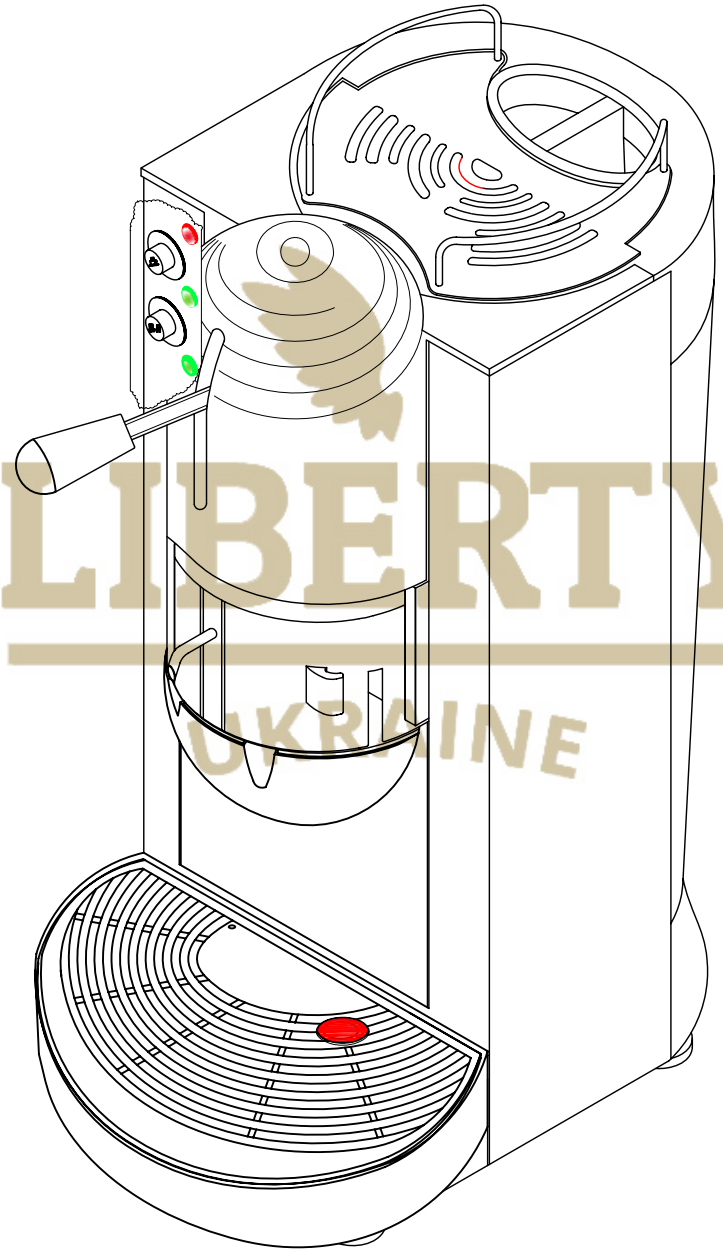

LIBERTY UKRAINE

Spinel s.r.l.

# Tav. N° 1 Assieme Carter LOLA 1 C

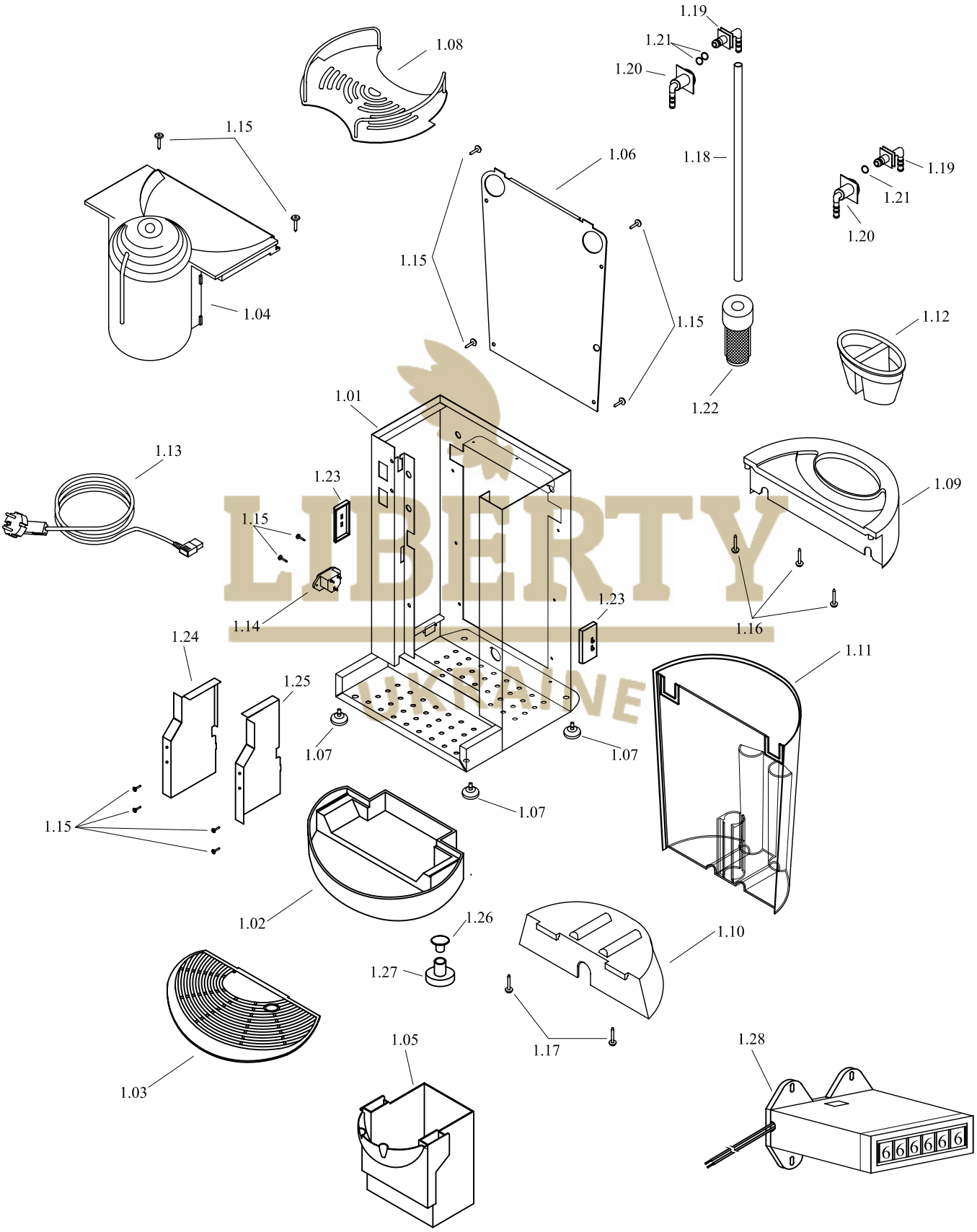


LIBERTY UKRAINE

Edizione N° 1

Redazione M.P. Approvazione RAP Data 1/07/10

## Tav. n° 1 Assieme Carter LOLA 1C

| Pos. | Codice articolo | Descrizione articolo |
|---|---|---|
| 1.01 | SR.021.016.000 | CARTER LAMIERA LOLA C |
| 1.02 | SR.000.017.005 | VASCHETTA RACCOGLI ACQUA ABS LOLA |
| 1.03 | SR.000.038.023 | GRIGLIA TONDA IN ABS VASCHETTA LOLA |
| 1.04 | SR.021.025.000 | COPERCHIO-FRONTALINO RAL 1013 LOLA |
| 1.05 | SR.000.017.004 | VASCHETTA RACCOGLI CAPSULE ABS LOLA |
| 1.06 | SR.020.025.002 | COPERCHIO POSTERIORE LAMIERA LOLITA |
| 1.07 | SR.000.062.004 | PIEDINO SOLO GOMMA dm. 9 |
| 1.08 | SR.A00.038.022 | ASS. GRIGLIA TONDA INOX LUCIDO CON RINGHIERINA LOLITA/LOLA (OPZIONALE) |
| 1.09 | SR.021.025.001 | COPERCHIO ELLITTICO RAL 1013 PER VASCHETTA ACQUA LOLA |
| 1.10 | SR.021.088.001 | SUPPORTO ELLITTICO INFERIORE XL RAL 1013 PER VASCHETTA ACQUA LOLA |
| 1.11 | SR.000.099.003 | VASCHETTA ACQUA ELLITTICA |
| 1.12 | SR.021.091.000 | TAPPO ELLITTICO RAL 1013 PER COPERCHIO ELLITTICO LOLA |
| 1.13 | SR.000.018.057 | CAVO ALIMENTAZIONE H05 VV-F 3X1.0X2000 SPINA SCHUKO E PRESA IEC 320 |
| 1.14 | SR.000.103.004 | CONNETTORE IEC 0166-CW |
| 1.15 | SR.000.100.002 | VITE AUTOFILETTANTE 2.9X9.5 |
| 1.16 | SR.000.100.028 | VITE AUTOFILETTANTE 3.5X9.5 |
| 1.17 | SR.000.100.022 | VITE AUTOFILETT. NERA 3.5X16 |
| 1.18 | SR.000.096.020 | TUBO IN SR-60 TRASPARENTE 5X9 |
| 1.19 | SR.000.069.022 | RACCORDO M A INNESTO PER VASCHETTA ACQUA ELLITTICA |
| 1.20 | SR.000.069.021 | RACCORDO F A INNESTO PER VASCHETTA ACQUA ELLITTICA |
| 1.21 | SR.000.060.020 | ORING VMQ70 9.92X2.62 |
| 1.22 | SR.000.033.000 | FILTRO DI PESCAGGIO ACQUA FI830 |
| 1.23 | SR.000.132.000 | FIANCHETTO ABS LOLA |
| 1.24 | SR.000.087.002 | GUIDA PROTETTIVA PER CASSETTA PORTA CAPSULE SX LOLA |
| 1.25 | SR.000.087.005 | GUIDA PROTETTIVA PER CASSETTA PORTA CAPSULE DX LOLA |
| 1.26 | SR.000.091.007 | TAPPO PER GALLEGGIANTE ABS |
| 1.27 | SR.000.129.001 | GALLEGGIANTE PER GRIGLIA CASSETTA LOLA |
| 1.28 | SR.A00.019.002 | ASS. MINI CONTAIMPULSI 2 FASTON DOPPIO 220V (OPZIONALE) |

LIBERTY
UKRAINE

# Tav. N° 2 Assieme Comandi Elettrici LOLA 1 C

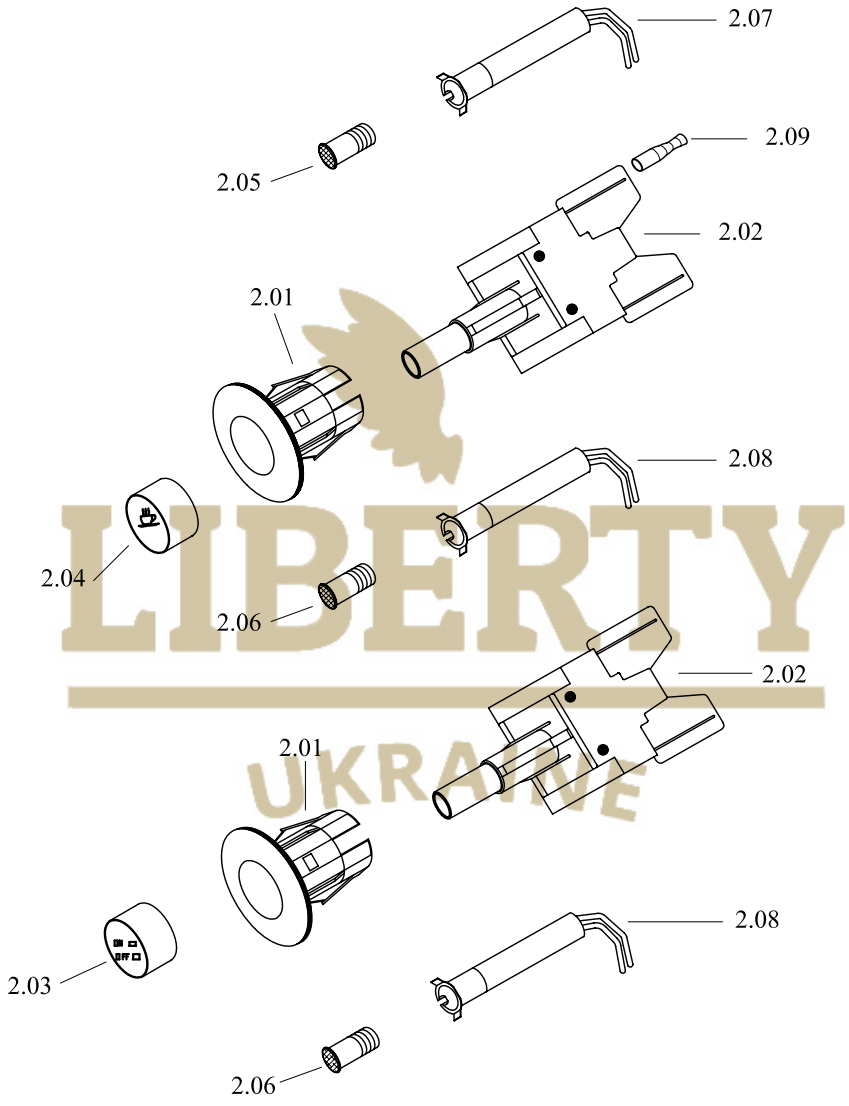


LIBERTY UKRAINE

## Tav. n° 2 Assieme Comandi Elettrici LOLA 1C

| Pos. | Codice articolo | Descrizione articolo |
|---|---|---|
| 2.01 | SR.000.088.007 | SUPPORTO ELLITTICO D13 NERO |
| 2.02 | SR.000.041.003 | INTERRUTTORE BIPOLARE NA/NA |
| 2.03 | SR.000.092.005 | TASTO dm. 13 NERO ON/OFF |
| 2.04 | SR.000.092.003 | TASTO dm. 13 NERO TAZZINA |
| 2.05 | SR.000.036.002 | GEMMA PIATTA ROSSA dm. 6 |
| 2.06 | SR.000.036.003 | GEMMA PIATTA VERDE dm. 6 |
| 2.07 | SR.000.080.001 | SEGNALATORE LUMINOSO EL/6R NEON ROSSO dm. 6 240V CON CAVETTO SILICONE |
| 2.08 | SR.000.080.000 | SEGNALATORE LUMIN. EL/R6 FLUORES. VERDE dm. 6 240V CON CAVETTO SILICONE |
| 2.09 | SR.000.008.008 | FASTON BLU ISOLATO FEMMINA |

LIBERTY
UKRAINE

Spinel s.r.l.

# Tav. N° 3 Assieme Scambiatore Caffè LOLA 1 C

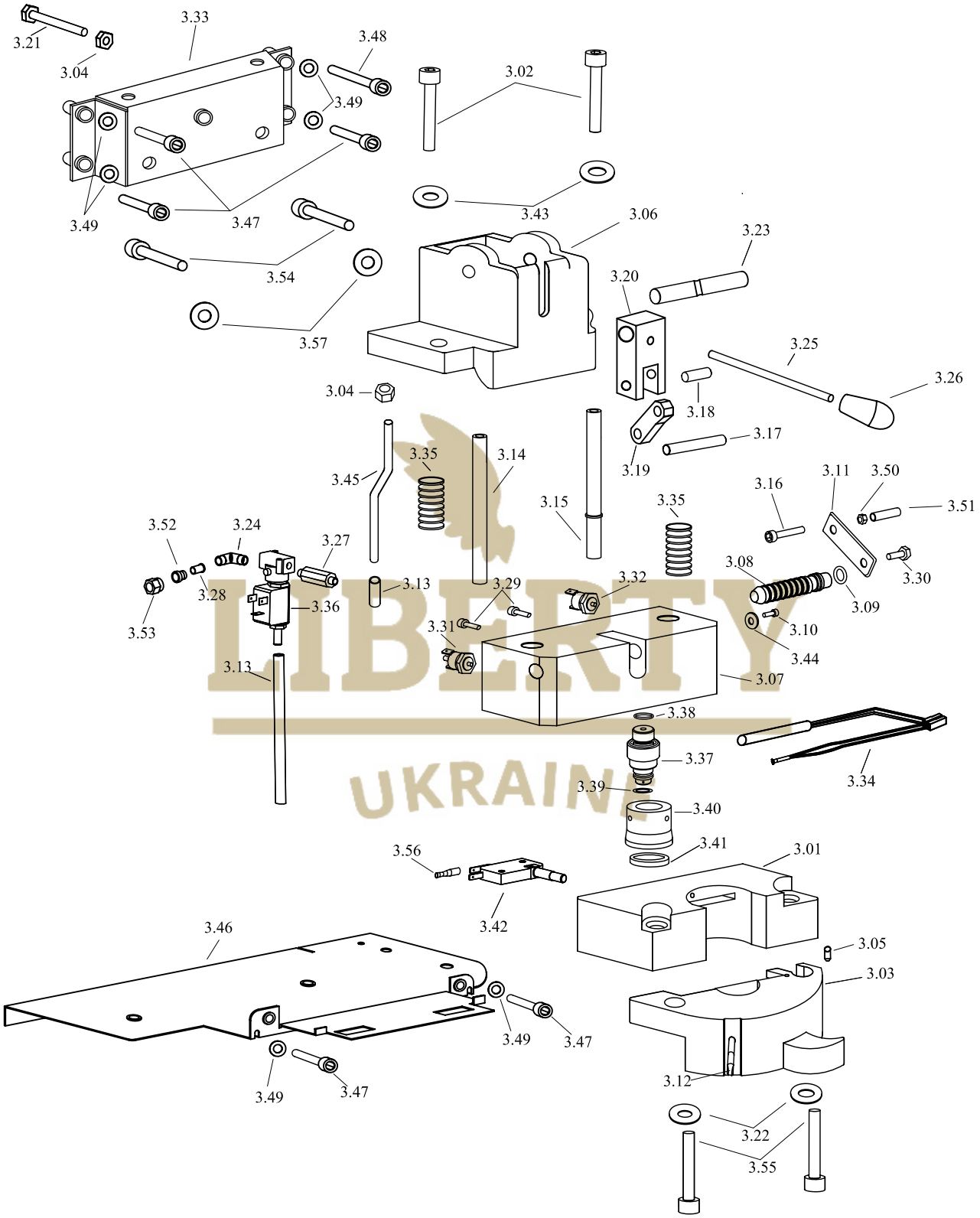


LIBERTY UKRAINE

Redazione M.P.

Approvazione RAP

Edizione N° 1
Data 1/07/10

## Tav. n° 3 Assieme Scambiatore Caffè LOLA 1C

| Pos. | Codice articolo | Descrizione articolo |
|---|---|---|
| 3.01 | SR.000.061.041 | PIASTRA FISSA PORTA CAPSULA 4 ABS IN ACETALICA |
| 3.02 | SR.000.100.013 | VITE M6X20 |
| 3.03 | SR.000.061.042 | PIASTRA ROTANTE PORTA CAPSULA 4 IN ACETALICA |
| 3.04 | SR.000.028.005 | DADO ZINC. M6 |
| 3.05 | SR.000.111.000 | PRESSORE A SFERA |
| 3.06 | SR.000.061.038 | PIASTRA SUPERIORE IN ACETALICA SUPPORTO BIELLA IN ACETALICA |
| 3.07 | SR.000.078.019 | SCAMBIATORE CALORE C 45X45X108 I=90 DX LOLA ALLUMINIO 11S |
| 3.08 | SR.000.001.006 | ACCELERATORE CAFFE' dm. 18X72 |
| 3.09 | SR.000.060.037 | O-RING VMQ70 GIALLO 12.37x2.62 |
| 3.10 | SR.000.100.007 | VITE M5x10 |
| 3.11 | SR.000.051.001 | MANOVELLA 2 FORI 40X12 (PIN/TOUR) |
| 3.12 | SR.000.010.003 | BECCUCCIO CROMATO EROGAZIONE CAFFE' L=45.5 |
| 3.13 | SR.000.096.001 | TUBO IN SR-60 TRASPARENTE 4x7 |
| 3.14 | SR.000.022.010 | COLONNETTA INOX dm. 12X109 M6 (LOLA SX) |
| 3.15 | SR.000.022.011 | COLONNETTA INOX dm. 12X109 M6 CON REGGI MOLLA (LOLA DX) |
| 3.16 | SR.000.100.008 | VITE M5X16 |
| 3.17 | SR.000.085.004 | SPINA INOX dm. 8X53 |
| 3.18 | SR.000.085.009 | SPINA INOX dm.8X19 (LOLA) |
| 3.19 | SR.000.011.002 | BIELLETTA OTTONE LOLA |
| 3.20 | SR.000.034.004 | FORCELLINO DRITTO SMUSSATO dm. 12 - dm. 8 LOLA |
| 3.21 | SR.000.100.021 | VITE TUTTO FILETTO M6X50 TESTA ESAGONALE |
| 3.22 | SR.000.076.006 | RONDELLA ZING. 6X14X1.5 |
| 3.23 | SR.000.003.015 | ALBERO COMANDO ORIZZONTALE dm.10X40 CON INTAGLIO |
| 3.24 | SR.000.069.005 | RACCORDO A "L" M/M DI LINEA 1/8 |
| 3.25 | SR.000.047.015 | LEVA INOX COMANDO CENTRALE dm. 8X100 M8 (LOLA) |
| 3.26 | SR.000.040.005 | IMPUGNATURA LEVA A GOCCIA CORTA ROSSA 622/40 M8 |
| 3.27 | SR.000.069.014 | RACCORDO DISTANZIALE 12X37 |
| 3.28 | SR.000.005.000 | ANIMA RINFORZO TUBO NYLON dm. 6 |
| 3.29 | SR.000.100.004 | VITE M4X10 |
| 3.30 | SR.000.100.041 | VITE TUTTO FILETTO M6X10 TESTA ESAGONALE |
| 3.31 | SR.000.095.003 | TERMOSTATO A 145° R.M. |
| 3.32 | SR.000.095.000 | TERMOSTATO A 95° N.C. |
| 3.33 | SR.021.086.000 | STAFFA REGGI GRUPPO LOLA |
| 3.34 | SR.A00.072.002 | ASS.RES. 12.5X100 230V 700W CON SEGN. LUM. EL/6R NEON ROSSO |
| 3.35 | SR.000.055.011 | MOLLA ELICA CILINDRICA INOX 1.5X12X37 PASSO 5.9 (ritorno gruppo scambiatore Lola) |
| 3.36 | SR.000.032.017 | ELETTROVAL. 3 VIE DA 1/8 ORFIZ. dm. 1.1 N.C. 220-240/50Hz 9-13VA OTTONE |
| 3.37 | SR.000.021.000 | CICLER PORTACIALDA 7g. |
| 3.38 | SR.000.060.040 | O-RING VMQ70 GIALLO FDA 17.16X1.78 |
| 3.39 | SR.000.060.039 | O-RING VMQ70 GIALLO FDA 9.25X1.78 |
| 3.40 | SR.000.063.024 | PORTACAPSULA SUPERIORE dm. 40 ALLUMINIO 11S |
| 3.41 | SR.000.039.005 | GUARNIZIONE 32X40 EPDM SEZIONE RETTANGOLARE |
| 3.42 | SR.000.052.002 | MICROINTERRUTTORE M10X0.75 L=7.5 mm |
| 3.43 | SR.000.076.008 | RONDELLA ZINC. 6X18X1.5 |
| 3.44 | SR.000.076.001 | RONDELLA ZINC. M5 |
| 3.45 | SR.000.047.010 | LEVA ESTRATTORE ANTERIORE RONDO' MATIC dm. 6X105 PIEGATA |
| 3.46 | SR.021.086.002 | STAFFA PORTACOMPONENTI LOLA |
| 3.47 | SR.000.100.012 | VITE M6X16 |
| 3.48 | SR.000.100.013 | VITE M6X20 |
| 3.49 | SR.000.076.002 | RONDELLA ZINC. M6 |
| 3.50 | SR.000.028.004 | DADO ZINC. M5 |
| 3.51 | SR.000.096.003 | TUBO TEFLON 4X6 |
| 3.52 | SR.000.059.000 | OGIVA TUBO NYLON dm. 6 |
| 3.53 | SR.000.028.000 | DADO BLOCCANTE OTTONE 1/8 PER TUBO NYLON |
| 3.54 | SR.000.100.017 | VITE M8X30 |
| 3.55 | SR.000.100.014 | VITE M6X25 |
| 3.56 | SR.000.008.008 | FASTON BLU ISOLATO FEMMINA |
| 3.57 | SR.000.076.004 | RONDELLA ZINC. 8X17X1.5 |

PROPERTY OF SPINEL

Spinel s.r.l.

# Tav. N° 4 Assieme Pompa Caffè LOLA 1 C

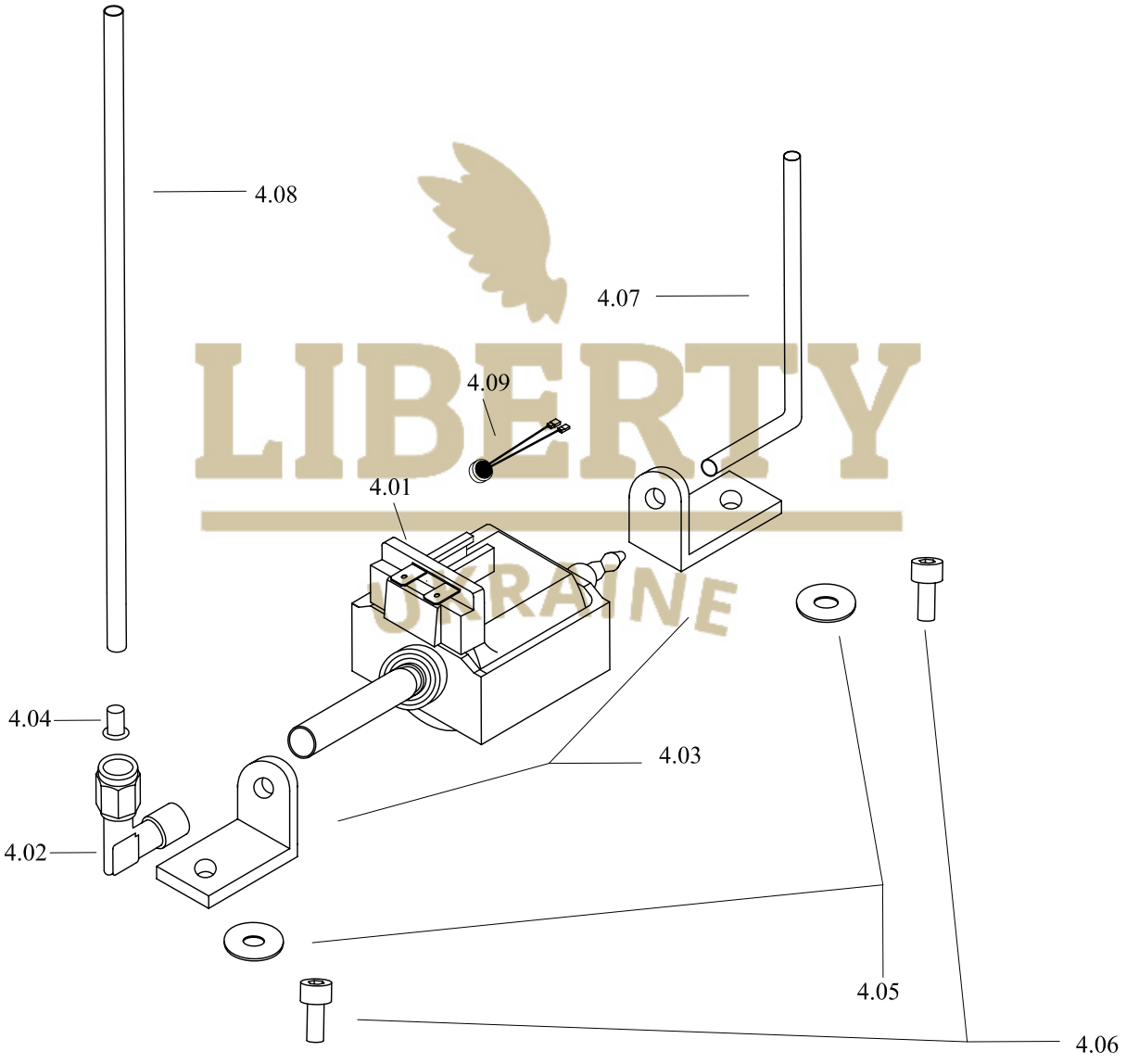


LIBERTY UKRAINE

Edizione N° 1

Redazione M.P. Approvazione RAP Data 1/07/10

## Tav. n° 4 Assieme Pompa Caffè LOLA 1C

| Pos. | Codice articolo | Descrizione articolo |
|---|---|---|
| 4.01 | SR.000.054.017 | POMPA OLAB 230V 50Hz 48W |
| 4.02 | SR.000.069.024 | RACCORDO A "L" M 1/8 dm. 6 CON OGIVA |
| 4.03 | SR.000.088.000 | SUPPORTO ANTIVIBRANTE ALTO |
| 4.04 | SR.000.005.000 | ANIMA RINFORZO TUBO NYLON dm. 6 |
| 4.05 | SR.000.076.008 | RONDELLA ZINC. 6X18X1.5 |
| 4.06 | SR.000.100.012 | VITE M6X16 |
| 4.07 | SR.000.096.020 | TUBO IN SR-60 TRASPARENTE 5X9 |
| 4.08 | SR.000.096.003 | TUBO TEFLON 4X6 |
| 4.09 | SR.000.094.002 | TERMOPROTETTORE PER POMPA OLAB |

LIBERTY
UKRAINE

## Tav. n° 5 Cablaggio Elettrico LOLA 1C

| Pos. | Codice articolo | Descrizione articolo |
|---|---|---|
| | SR.A00.016.095 | CABLAGGIO ELETTRICO LOLA CAFFE' 230V |

LIBERTY
UKRAINE