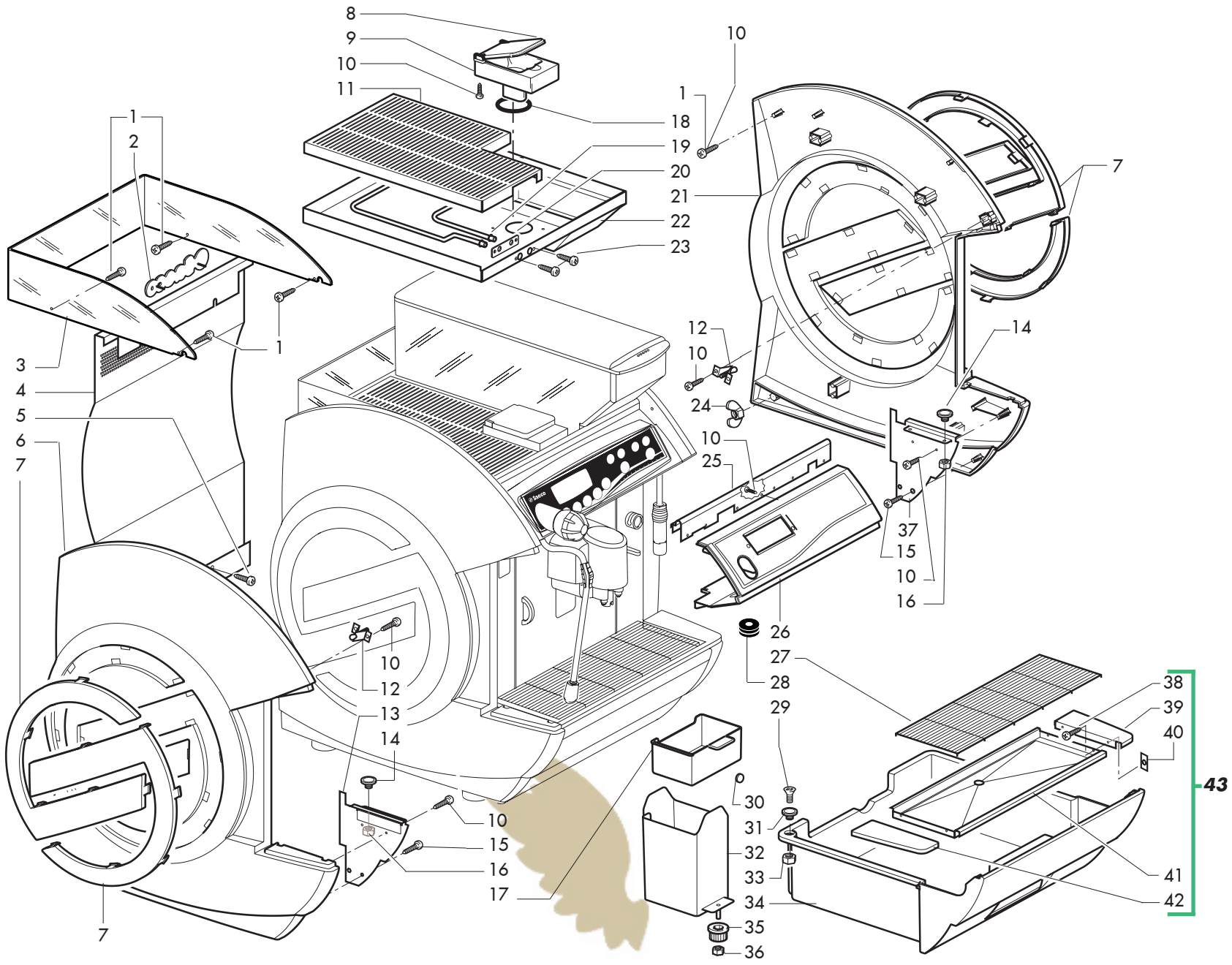

Rif.	Codice	Denominazione	Versioni
1	129670202	V. panelvit. TCB 3,5x16 testa D=8 ZNP	fino mat. 9003RES0001293
1	U047.015	Vite TBEI M4x12 ISO 7380	da mat. 9003RES0001294
2	1037.012	Logo Saeco L. 150	
3	1037.011.980	Vetrinetta fumè grigio trasparente	
4	1037.016.A10	Ass. pann. poster. blu	
4	1037.016.A30	Ass. pann. poster. silver	
5	129823802	Vite TCB M4X8 UNI 7687 ZNP	
6	1037.005.A10	Fianco sinistro blu	
6	1047.006.A30	Fianco sinistro silver UL	
7	1037.024	Logo Saeco cromato	
8	1001.022.050	Sportellino polvere nero	
9	1034.096.050	Tramoggia caffè in polvere	
10	129660902	Vite panelvit TCB 3,5X12 D.7505 ZNP	
11	1034.050	Griglia vasca scaldatazze	
12	NF11.098	Ricettacolo oteco C4413	
13	1034.095.470	Ass. supp. vasca sx nero	
14	1034.060	Ass. fissaggio calamita	
15	U142.008	Panelvit TSP 3,5x12 DIN 7505 A ZNP	
16	U302.003	Dado Esagonale M4 UNI 5588 ZNP	
17	1034.036.150	Cassetto polveri	
18	NM02.025	OR 6162 EPDM	
19	1034.079.00A	Resistenza scaldatazze 230V-240V	
19	1034.079.00Z	Resistenza scaldatazze 200V - 208V	
20	1034.100	Guarnizione resistenza scaldatazze	
21	1047.005.A30	Fianco destro silver UL	
21	11003832	Fianco destro UL blu notte	
22	11000264	Ass.vasca scaldatazze nera pulverlac	
23	123160302	Dado M3 alto UNI 5587	da mat. 9006RES0007450
23	U110.004	Vite aut.TCB 3,5x6,5 DIN 7981 F NIK	fino mat. 9006RES0007449
24	U322.002	Dado ad alette M5 UNI 5448-71	
25	1034.049	Fissaggio vasca	
26	1037.007.A10	Frontalino blu	
26	1047.007.A30	Frontalino silver UL	
27	1034.081	Griglia a filo	
28	NE16.011	Passacavo nostrum 10722.1.2	Coffee - Horeca
29	U044.013	Vite TSPC M4,0x12 UNI 7688 ZNP	
30	9991.189	Magnete D.9,5x2 2000 gauss	
31	11002574	Magnete D.13x4 cassetto fondi	
32	1034.058	Ass. tramoggia	
33	123453102	Dado autobloc.M4 DIN982 TYP alto ZN	
34	1034.030.A10	Cassetto fondi blu	
34	1034.030.A30	Cassetto fondi silver	
35	9111.319.270	Pomello x braccio	
36	123160502	Dado M5 alto UNI 5587-68 zincato	
37	1034.094.470	Ass. supp. vasca dx nero	
38	129511903	Vite TCB 2,9x6,4 DIN 7981 BZ NIK	
39	1037.008	Fianchetto destro	
40	NF14.004	Piastrina OTECO NPL 0113 forma A	
41	1034.054	Vasca acqua	
42	1037.009	Fianchetto sinistro	
43	1037.A01	Ass. vasca acqua	

LIBERTY UKRAINE

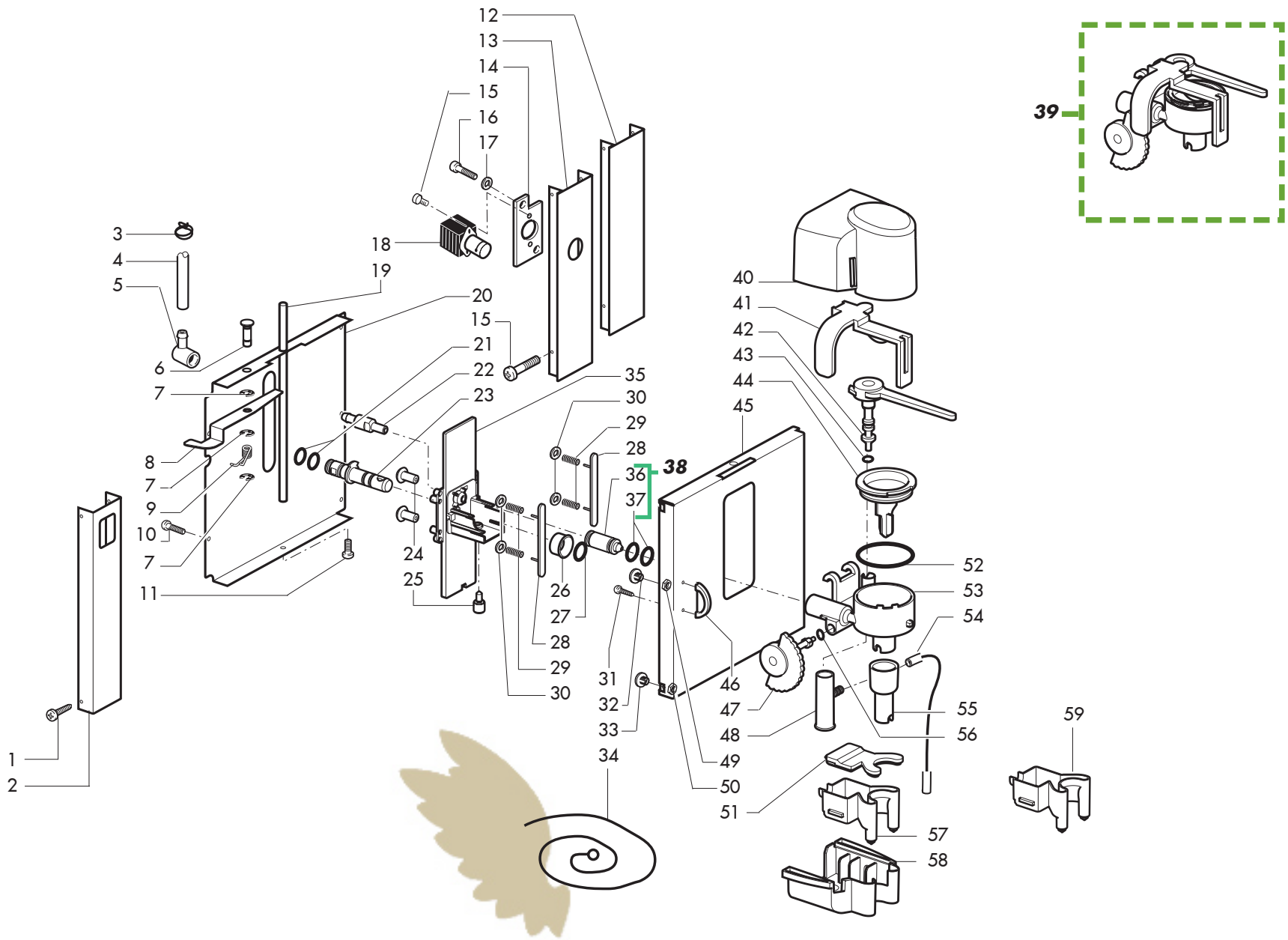

Rif.	Codice	Denominazione	Versioni
1	U110.004	Vite aut.TCB 3,5x6,5 DIN 7981 F NIK	
2	1034.011	Pannello anteriore sx	
3	NV99.087	Fascetta stringitubo D=11/11,6	Cappuccino
4	9972.244	Tubo silicone telato 5x9 L- 320 mm	da mat. 9007RES0008830
4	9972.288	Tubo silicone telato 5x9 L=420 mm	fino mat.9007RES0008829
5	147920150	Raccordo a 90° in santoprene neutro	Cappuccino
6	1037.072	Perno chiusura carrello	
7	U701.011	Anello elastico 5 uni 7434	
8	1037.071	Leva chiusura carrello	
9	1037.073	Molla bloccaggio carrello	
10	129823802	Vite TCB M4X8 UNI 7687 ZNP	
11	U043.021	Vite TCBC M5,0x8 UNI 7687 ZNP	
12	1035.002	Pannello anteriore dx	
13	1037.065	Pannello anteriore dx basso	Cappuccino
14	1022.007	Ass. piastrina elettrovalvola	Cappuccino
15	129824002	Vite TCB M4X10 UNI 7687 ZNP	Cappuccino
16	U023.003	Vite TCEI M4,0x10 UNI 5931 BRU	Cappuccino
17	U207.004	Rosetta Piana 4,3x16 UNI 6592 ZNP	Cappuccino
18	9121.187.00P	Elettrovalvola pinza-tubo	Cappuccino
19	1037.025	Colonna erogatore	
20	1037.026	Chiusura sportello	
21	12000393	OR ORM 0073-24 Silicone FDA	
22	1037.085	Raccordo adattatore x cappucc.	Cappuccino
23	1037.084.050	Canotto caffè	
24	1037.081	Sfera scorrimento erogatore	
25	1037.054	Perno fissaggio	
26	1037.053	Guarnizione perno caffè	
27	NM02.013	OR ORM 0080-15 EPDM	
28	1037.029.050	Pattino movimento erogatore	
29	1037.032	Molla erogatore mobile	
30	128210200	Rondella elastica x alberi D =2 mm	
31	129511903	Vite TCB 2,9x6,4 DIN 7981 BZ NIK	
32	1034.060	Ass. fissaggio calamita	
33	9991.206	Magnete D.13 H.4,5 M5 maschio	
34	1022.018	Ass. raschiatore x tubo cappucino	Cappuccino
35	1037.002.050	Carrello	
36	1037.047.050	Canotto cappuccinatore	Cappuccino
37	NM02.029	Or ORM 0080-20 EPDM FDA	Cappuccino
38	1037.082.050	Ass. canotto	Cappuccino
39	1037.035.050	Ass. cappuccinatore nero	Cappuccino
40	1037.059	Copertura erogatore cromato	Cappuccino
40	1038.002	Copertura erogatore cromato	
41	1037.033.050	Chiusura cappuccinatore	Cappuccino
42	1037.044.050	Ass. leva regolazione crema	Cappuccino
43	NM02.035	Or ORM 0040-20 in EPDM	Cappuccino
44	1037.036.050	Tappo cappuccinatore	Cappuccino
45	1037.A06	Assieme sportello c/cerniera	

Rif.	Codice	Denominazione	Versioni
46	1034.016	Maniglia sportello cromata	
47	1037.057.050	Ass. regolazione temp. serig. nero	Cappuccino
48	1037.051.050	Raccordo tubo latte	Cappuccino
49	U302.003	Dado Esagonale M4 UNI 5588 ZNP	
50	123160502	Dado M5 alto UNI 5587-68 zincato	
51	1037.050.050	Chiusura erogatore	
52	NM02.034	Or ORM 0350-20 in EPDM	Cappuccino
53	1037.034.050	Corpo cappuccinatore nero	Cappuccino
54	9972.096	Tubo silicone 3x5 L.2 metri	
55	1037.019.050	Prolunga cappuccinatore	Cappuccino
56	NM02.028	OR 2015 EPDM FDA	Cappuccino
57	1037.001.050	Erogatore	9 grammi
58	1037.083.050	Ass. copertura inferiore erogatore	
59	11001135	Erogatore gruppo 6 gr.	7 grammi

LIBERTY UKRAINE

CAP SAECO IDEA

TAVOLA 3/20

fino a matricola 9007RES0008829

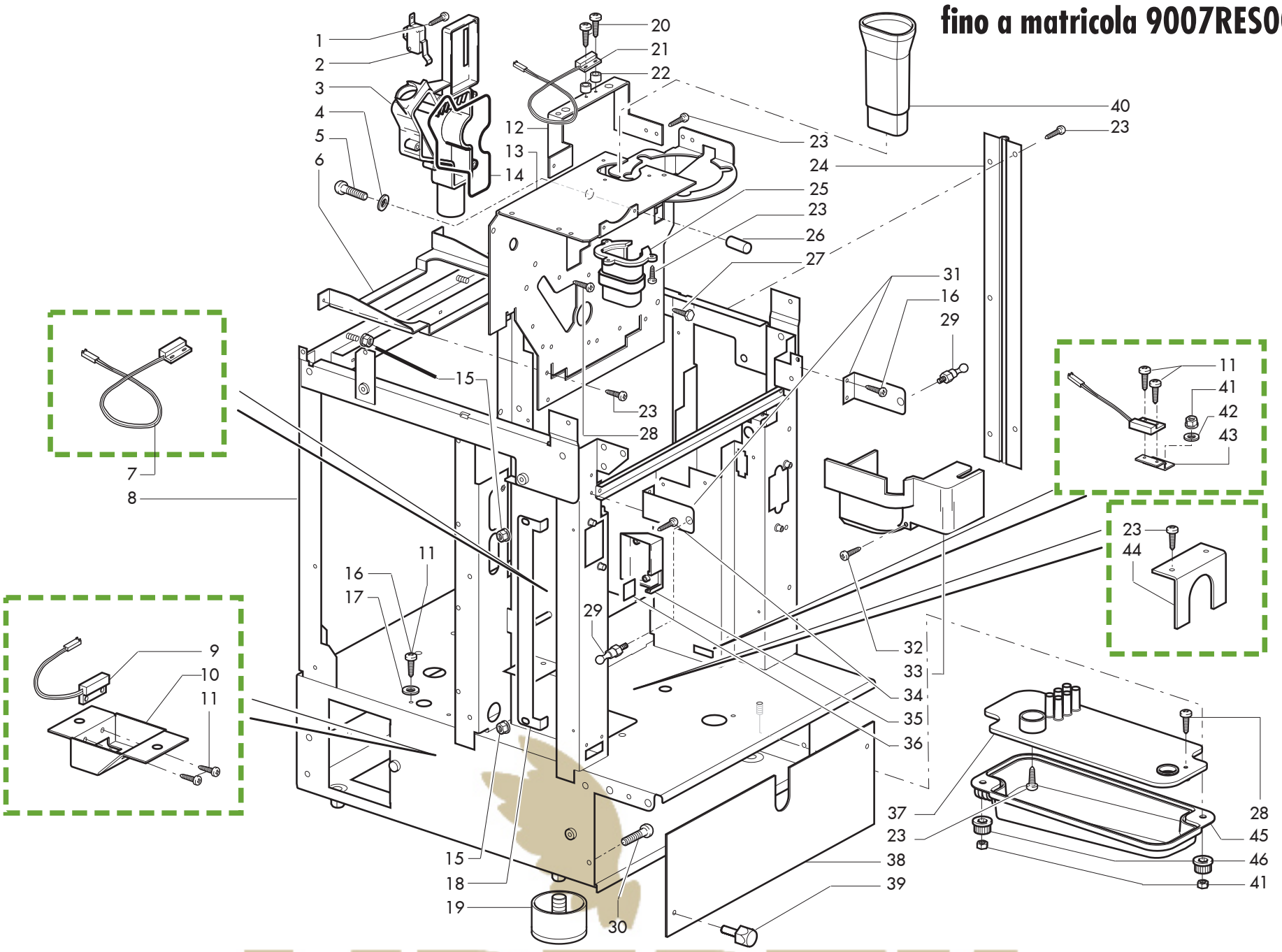

LIBERTY UKRAINE

Rif.	Codice	Denominazione	Versioni
1	U140.017	Panelvit TCB 3,0x20 DIN 7505 B ZNP	
2	NE05.050	Microinterruttore	
3	1034.088.050	Canalino raccogligocce nero	
4	128310404	Rosetta UNI 8842 A4 brunita	
5	129824002	Vite TCB M4X10 UNI 7687 ZNP	
6	1034.028	Supporto gruppo	
7	0301.811	Connettore ass. 2 poli livello	
8	1034.001.470	Telaio Modular nero	
9	1034.128	Ass. reed L. 600-L1000	
10	1034.146	Supporto reed cassetto fondi	
11	129511903	Vite TCB 2,9x6,4 DIN 7981 BZ NIK	
12	1034.064	Ass. supp. contenitore caffè	
13	1034.097.470	Ass. piastra gruppo nero	
14	1020.038	Guarnizione canalino raccogligocce	
15	U324.003	Dado M5 flangiato base dentellata	
16	U110.004	Vite aut.TCB 3,5x6,5 DIN 7981 F NIK	da mat. 9003RES0001316
17	U207.002	Rosetta piana 4,3x9 uni 6592 znp	da mat. 9003RES0001316
17	U207.003	Rosetta Piana 3,2x7 UNI 6592 ZNP	fino mat. 9003RES0001315
18	1034.133.470	Angolare fissaggio sportello	
19	1034.022	Assieme piede	fino mat. 9006RES0007671
19	12000672	Piede fisso plastic/inox M10 antiscivolo	da mat. 9006RES0007672
20	U110.006	Vite aut.TCB 2,9x13 DIN 7981 F NIK	
21	283553100	Ass. connettore 2 poli livello G100	
22	1034.071	Distanziale reed	
23	U110.003	Vite aut.TCB 3,5x9,5 DIN 7981 F NIK	
24	1034.027	Cerniera	
25	1020.R18	Kit convogliatore	
26	1034.158	Perno antirotazione gruppo	
27	U005.010	Vite TE M4,0x14 UNI 5739 ZNP	
28	129660902	Vite panelvit TCB 3,5X12 D.7505 ZNP	
29	NF11.099	Perno filett. maschio M5 Oteco R6840	
30	U043.011	Vite TCBC M4,0x12 UNI 7687 ZNP	
31	1037.018.470	Ass. fissaggio fianchi laterali	
32	U109.021	Vite aut.TCB 3,5x22 DIN 7981 C NIK	
33	1020.072.150	Carter riparo macinacaffè	
34	U109.002	Vite aut.TCB 3,5x25 DIN 7981 C NIK M10	
35	1034.127.150	Supporto reed	
36	1020.064	Piastrina x chiusura sportello	fino mat. 9003RES0001293
37	1034.086.150	Coperchio collettore grigio	
38	1034.092.470	Chiusura basamento	
39	1034.093	Fissaggio chiusura basamento	
40	1034.032.150	Tramoggia caffè in polvere	
41	123160502	Dado M5 alto UNI 5587-68 zincato	
42	U208.003	Rosetta Dent. 5,3x10 UNI 3703 BRU	
43	1034.145	Supporto reed vasca polvere	
44	1034.091	Fissaggio tubi di scarico	
45	1034.018.150	Collettore scarichi	
46	9111.319.270	Pomello x braccio	

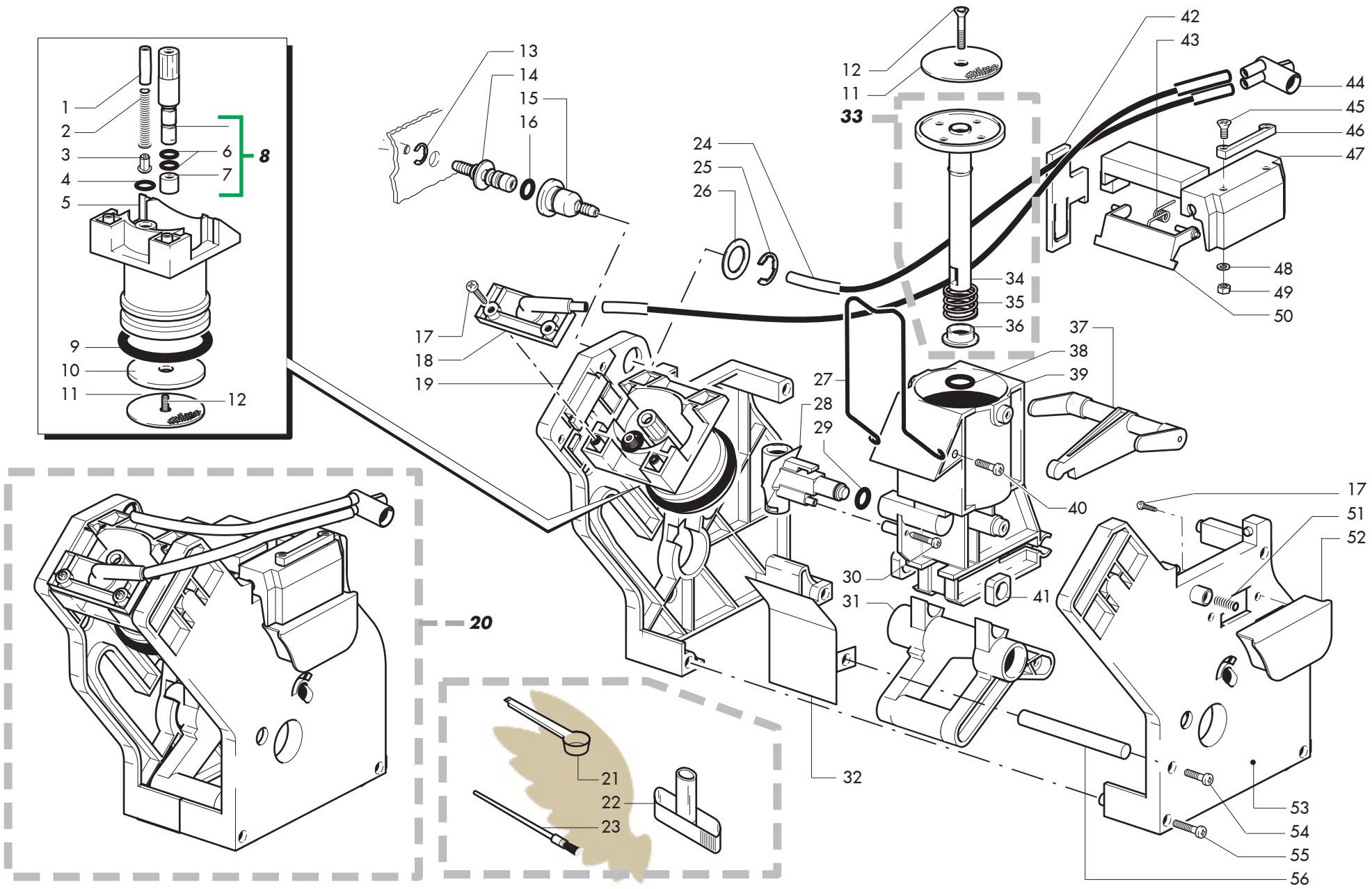

LIBERTY UKRAINE

Rif.	Codice	Denominazione	Versioni
1	11003166	Distanziale valvola gruppo 7gr.	
2	9161.222	Molla conica	
3	9161.320	Valvola x gruppo	
4	NM02.013	OR ORM 0080-15 EPDM	
5	9161.241.150	Contropistone grigio x 18 gr.	
6	140320361	Or R5 in termoil	
7	9161.446	Distanziale perno doccia	
8	1037.R06	Kit perno doccia	
9	NM01.051	OR ORM 0420-40 silicone	
10	9161.247.150	Anello grigio x pistone 18 gr.	
11	9161.285	Doccia superiore D.45	
12	129852821	Vite TSP M3X14 UNI 7688 Inox	
13	U701.007	Anello elastico 6	
14	9181.246	Innesto x tubo silicone x piastra	
15	9181.247	Innesto x tubo silicone x gruppo	
16	NM02.010	OR ORM 0050-20 EPDM	
17	U140.017	Panelvit TCB 3,0x20 DIN 7505 B ZNP	
18	1020.060.150	Flangia x contropistone gruppo	
19	9161.237.150	Piastra posteriore grigia 18gr.	
20	9160.083.150	Gruppo caffè Restyling 18 gr.	
21	9991.040.150	Misurino grigio	
22	9161.021.150	Chiave x gruppo caffé grigio	
23	127390100	Pennello per pulizia	
24	9972.287	Tubo silicone doppio 3,5x6 L.310 mm	
25	U701.010	Anello elastico 12 inox UNI 7434	
26	9161.253	Rondella ottone D.23x14,4 sp.1	
27	9161.287	Rasatore x gruppo con distanziale	
28	9161.064.150	Manicotto entrata acqua grigio	
29	NM02.007	OR 2025 EPDM	
30	U109.027	Vite aut. TCB 2,9x 19 DIN 7981 C INO	
31	9161.235.150	Albero a gomito grigio x 18gr.	
32	9161.307	Protezione gruppo	
33	9161.227.050	Pistone completo nero x gruppo	
34	9161.228.050	Pistone 18gr. nero con inserto	
35	9161.229	Molla x pistone 18gr.	
36	9161.230.150	Boccola neutra x pistone grigio	
37	9161.234.150	Biella grigia x gruppo 18gr.	
38	NM04.013	Or ORM 0115-30 Termoil	
39	9161.242.150	Ass. contenitore grigio completo x 18gr.	
40	U109.013	Vite aut.TCB 3,5x13 DIN 7981 C NIK	
41	9161.094.050	Blocchetto forato x gruppo nero	
42	9161.236.150	Piastrina grigia x gruppo 18gr.	
43	9161.231	Molla x rasatore gruppo 18gr.	
44	1037.043.050	Raccordo caffè nero	
45	U044.025	Vite TSPC M3,0x12 UNI 7688 INOX	
46	1037.067	Ritegno gruppo	
47	1037.066.150	Staffa x impugnatura gruppo mod.	

Rif.	Codice	Denominazione	Versioni
48	U207.006	Rosetta Piana 3,4x7 UNI 6592 ZNP	
49	U310.001	Dado Autobloc. M3 UNI 7473 ZNP	
50	11004729	Rasatore grigio x gruppo 18gr.modificato	
51	9161.277	Molla x impugnatura gruppo 18gr.	
52	1037.070.050	Impugnatura gruppo	
53	1037.069.150	Piastra anteriore gruppo mod.	
54	U023.011	Vite TCEI M4,0x10 UNI 5931 INO A2	
55	U109.026	Vite aut. TCB 3,5x19 DIN 7981 C INO	
56	9161.298	Distanziale in ottone	

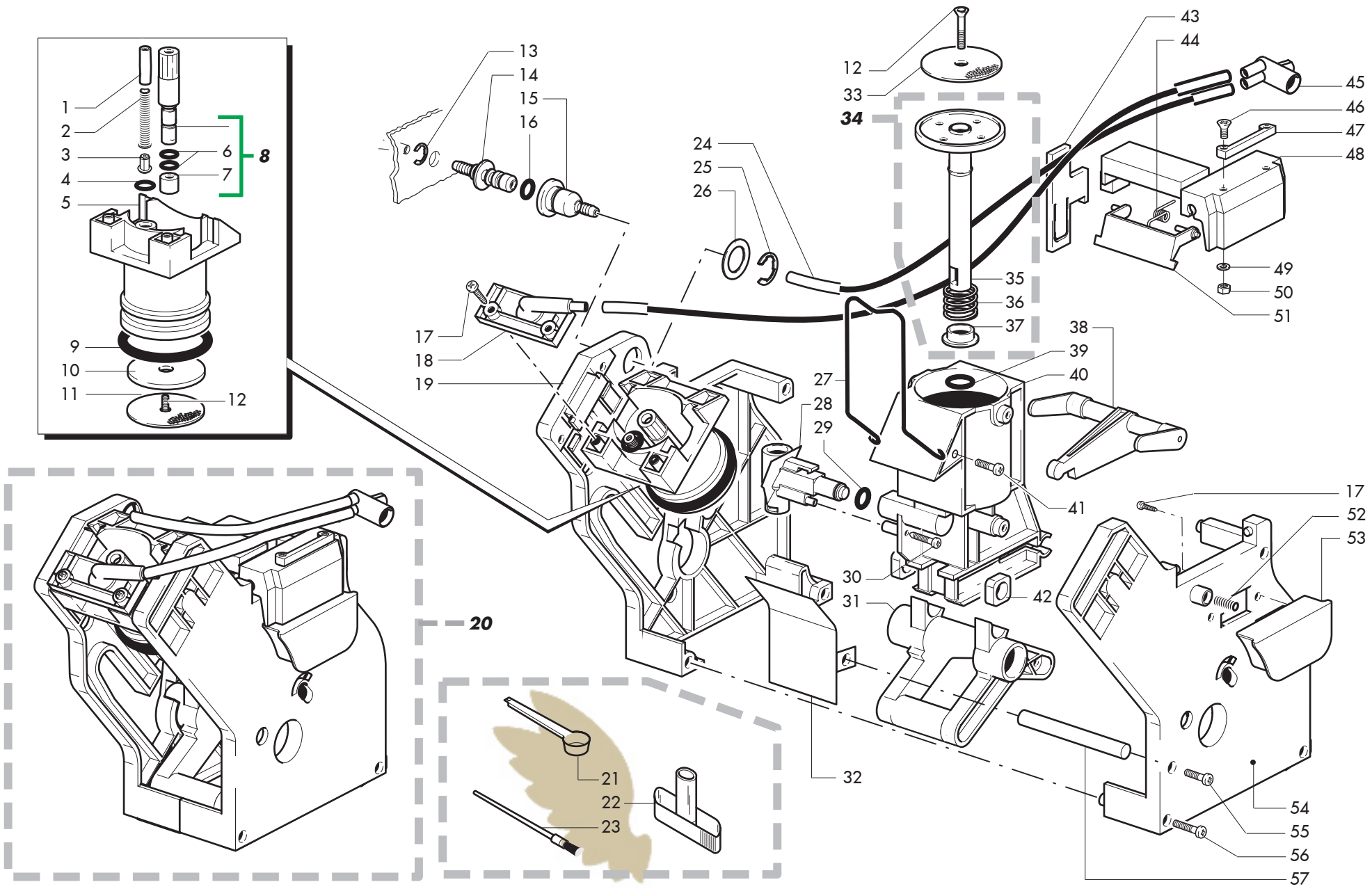

LIBERTY UKRAINE

Rif.	Codice	Denominazione	Versioni
1	11003166	Distanziale valvola gruppo 7gr.	
2	9161.222	Molla conica	
3	9161.320	Valvola x gruppo	
4	NM02.013	OR ORM 0080-15 EPDM	
5	11000743	Contropistone grigio 7gr	
6	140320361	Or R5 in termoil	
7	11003164	Distanziale 7mm perno doccia 7gr.	
8	1037.R06	Kit perno doccia	
9	140322061	OR 4112 in EPDM	
10	9161.247.150	Anello grigio x pistone 18 gr.	
11	324000100	Doccia ac.inox d=34 c/vite x gruppo	
12	129852821	Vite TSP M3X14 UNI 7688 Inox	
13	U701.007	Anello elastico 6	
14	9181.246	Innesto x tubo silicone x piastra	
15	9181.247	Innesto x tubo silicone x gruppo	
16	NM02.010	OR ORM 0050-20 EPDM	
17	U140.017	Panelvit TCB 3,0x20 DIN 7505 B ZNP	
18	1020.060.150	Flangia x contropistone gruppo	
19	9161.237.150	Piastra posteriore grigia 18gr.	
20	11000747	Gruppo caffe' 7gr. idea	
21	9991.040.150	Misurino grigio	
22	9161.021.150	Chiave x gruppo caffé grigio	
23	127390100	Pennello per pulizia	
24	9972.287	Tubo silicone doppio 3,5x6 L.310 mm	
25	U701.010	Anello elastico 12 inox UNI 7434	
26	9161.253	Rondella ottone D.23x14,4 sp.1	
27	11003213	Rasatore x gruppo con distanziale	
28	9161.064.150	Manicotto entrata acqua grigio	
29	NM02.007	OR 2025 EPDM	
30	U109.027	Vite aut. TCB 2,9x 19 DIN 7981 C INO	
31	9161.235.150	Albero a gomito grigio x 18gr.	
32	9161.307	Protezione gruppo	
33	324000200	Doccia ac.inox d=34 x gruppo	
34	9161.227.050	Pistone completo nero x gruppo	
35	11000740	Pistone completo nero x gruppo 7gr.	
36	9161.229	Molla x pistone 18gr.	
37	9161.230.150	Boccola neutra x pistone grigio	
38	9161.234.150	Biella grigia x gruppo 18gr.	
39	12000451	OR ORM 0115-30 Silicone FDA 65/70 Shore	
40	11000744	Ass.contenitore grigio 7gr	
41	U109.013	Vite aut.TCB 3,5x13 DIN 7981 C NIK	
42	9161.094.050	Blocchetto forato x gruppo nero	
43	9161.236.150	Piastrina grigia x gruppo 18gr.	
44	9161.231	Molla x rasatore gruppo 18gr.	
45	1037.043.050	Raccordo caffè nero	
46	U044.025	Vite TSPC M3,0x12 UNI 7688 INOX	
47	1037.067	Ritegno gruppo	
48	1037.066.150	Staffa x impugnatura gruppo mod.	
49	U207.006	Rosetta Piana 3,4x7 UNI 6592 ZNP	
50	U310.001	Dado Autobloc. M3 UNI 7473 ZNP	
51	11004729	Rasatore grigio x gruppo 18gr.modificato	
52	9161.277	Molla x impugnatura gruppo 18gr.	
53	1037.070.050	Impugnatura gruppo	
54	1037.069.150	Piastra anteriore gruppo mod.	
55	U023.011	Vite TCEI M4,0x10 UNI 5931 INO A2	
56	U109.026	Vite aut. TCB 3,5x19 DIN 7981 C INO	
57	9161.298	Distanziale in ottone	

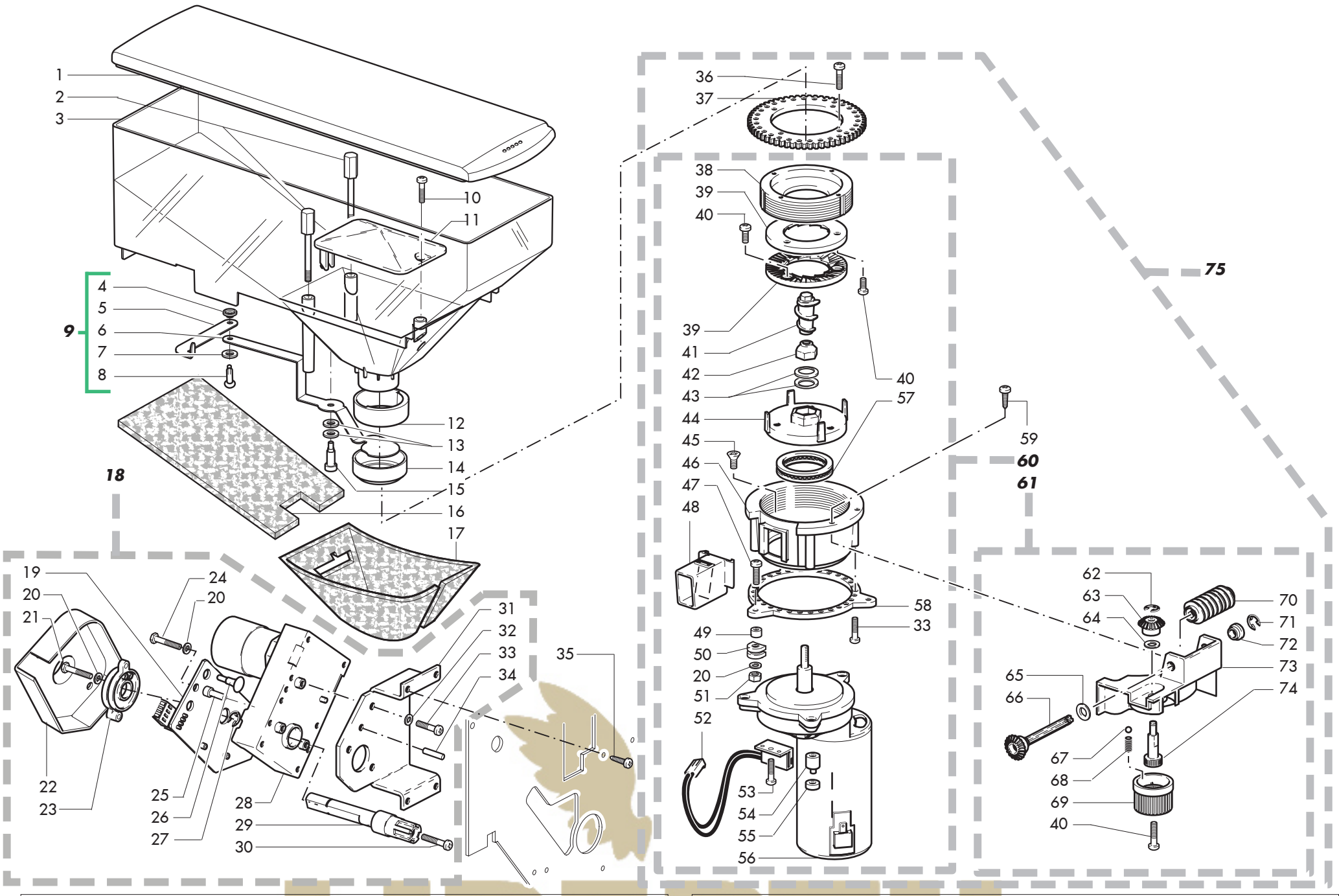

Rif.	Codice	Denominazione	Versioni
1	1034.080.A10	Coperchio conten. caffè blu	
1	1034.080.A30	Coperchio conten. caffè silver	
2	1034.059	Perno fissaggio contenitore caffè	
3	1034.150.230	Contenitore caffè serigrafato	
4	1602.147	Boccola x biella sportello	
5	1034.042	Piatto ghigliottina	
6	1034.057	Ghigliottina	
7	U201.005	Rosetta piana 4,3x12 DIN 7349 ZNP	
8	NF11.026	Rivetto ad espansione d.3,9x8 all.	
9	1034.A21	Ass. glighottina	
10	U043.008	Vite TCBC M5,0x10 UNI 7687 ZNP	
11	1034.139.050	Protezione contenitore caffè	
12	1034.069.150	Boccola ghigliottina grigio RAL7016	
13	NV99.097	Rondella spessoramento 6x12x0,5	
14	9181.362	Guarnizione contenitore caffè	
15	1034.053	Ass. vite fissaggio ghigliottina	
16	1034.125	Pannello adesivo x contenitore	
17	1034.126	Pannello adesivo x contenitore	
18	11002139	Ass.motoriduttore 24Vdc fase fissa	da mat. 9006RES0006519
18	20000521	Gruppo ricambio motorid.24Vdc fase fissa	fino mat. 9006RES0006518
19	11002134	Scheda 2 sensori motoriduttore	da mat. 9006RES0006519
20	U207.002	Rosetta piana 4,3x9 uni 6592 znp	da mat. 9006RES0006519
21	U005.010	Vite TE M4,0x14 UNI 5739 ZNP	da mat. 9006RES0006519
22	11002211	Protezione scheda motoriduttore	da mat. 9006RES0006519
23	11002138	Ass.camme motoriduttore cavo	da mat. 9006RES0006519
24	U005.012	Vite TE M4,0x30 UNI 5739 ZNP	da mat. 9006RES0006519
25	11002964	Distanziale centraggio scheda 2 sensori	da mat. 9006RES0006519
26	NL04.014	Distanz. Richco CRLCBSRE-6-01 H=9,5	da mat. 9006RES0006519
27	120340804	Anello el.blocc.alberi D=8 UNI 7435	da mat. 9006RES0006519
28	12000232	Motorid.lip 069B 24Vdc 11RPM albero cavo	da mat. 9006RES0006519
29	11002133	Giunto c/albero pressofusox motorid.cavo	da mat. 9006RES0006519
30	U023.010	Vite TCEI M4,0X16 UNI 5931 BRU	
31	1020.023	Squadretta motoriduttore	
32	128310404	Rosetta UNI 8842 A4 brunita	
33	129824002	Vite TCB M4X10 UNI 7687 ZNP	
34	U407.001	Spina elastica 3,0x20 UNI 6874	
35	U110.003	Vite aut.TCB 3,5x9,5 DIN 7981 F NIK	
36	U043.007	Vite TCBC M3,0x8 UNI 7687 ZNP	
37	9141.055.050	Ruota dentata Z62 nero	
38	9141.057	Ghiera regolazione	
39	9141.072	Macina D. 64	
40	129823802	Vite TCB M4X8 UNI 7687 ZNP	
41	9141.065	Vite di incremento	
42	9141.058	Controdado	
43	12000394	Molla tazza 8,2x16x0,4 DIN 2093	da mat. 9006RES0006727
43	U221.002	Molla tazza 15x8,2x0,7 BN 806	fino mat. 9006RES0006726
44	11003839	Ventolina 4 molle a tazza	da mat. 9006RES0006727

Rif.	Codice	Denominazione	Versioni
44	20000432	Gruppo ric.ventolina macinacaffe' idea	fino mat. 9006RES0006726
45	U044.002	Vite TSPC M4,0x10 UNI 7688 ZNP	
46	9141.053	Calotta	
47	12000721	Vite tcb m4x18 uni 7687 znp	
48	9141.068.050	Ass. canalino uscita caffè nero	
49	9141.003	Distanziale x gommino	
50	9991.005	Gommino macinacaffe'	
51	123453102	Dado autobloc.M4 DIN982 TYP alto ZN	
52	1020.A18	Ass.sensore macinacaffe' UL	
53	U127.005	Vite Tapt.TCB M4,0x8 DIN 7500C ZNP	
54	9141.060	Supporto magnete	
55	9141.066	Magnete 4 poli	
56	9121.093.00A	Motoriduttore macinacaffè 230-240V	
56	9121.093.00Z	Motoriduttore macinacaffe' 200-208V UL	
57	NM07.001	Cuscinetto reggispinta 44x34x4	
58	9141.054.050	Flangia nero	
59	129670202	V. panelvit. TCB 3,5x16 testa D=8 ZNP	
60	9140.022.00A	Ass. macinacaffè 230-240V	
60	9140.022.00Z	Ass.macinacaffe' 200V-208V UL	
61	9140.020	Ass. regolazione macinacaffè Modular	
62	U701.006	Anello elastico 3,2	
63	9141.069.050	Ingranaggio conico Z20 nero	
64	NV99.048	Rondella spessoramento 8x14x0,5	
65	NV99.047	Rondella spessoramento 7x13x0,5	
66	9141.064.050	Asta nero	
67	128610421	Sfera D=3,2 mm acciaio inox AISI 304	
68	9141.077	Molla x sfera d.3,2 Modular	
69	9141.074.050	Pomello regolazione serigrafato	
70	9141.063.050	Vite senza fine nero	
71	U701.001	Anello elastico 4 UNI 7434	
72	9141.073	Boccola x regolazione	
73	9141.062.050	Supporto regolazione nero	
74	9141.070	Perno regolazione	
75	9140.023.00A	Ass. macinacaffè + regolazione 230-240V	
75	9140.023.00Z	Ass.macinacaffe' + regolaz. 200V -208V UL	

LIBERTY UKRAINE

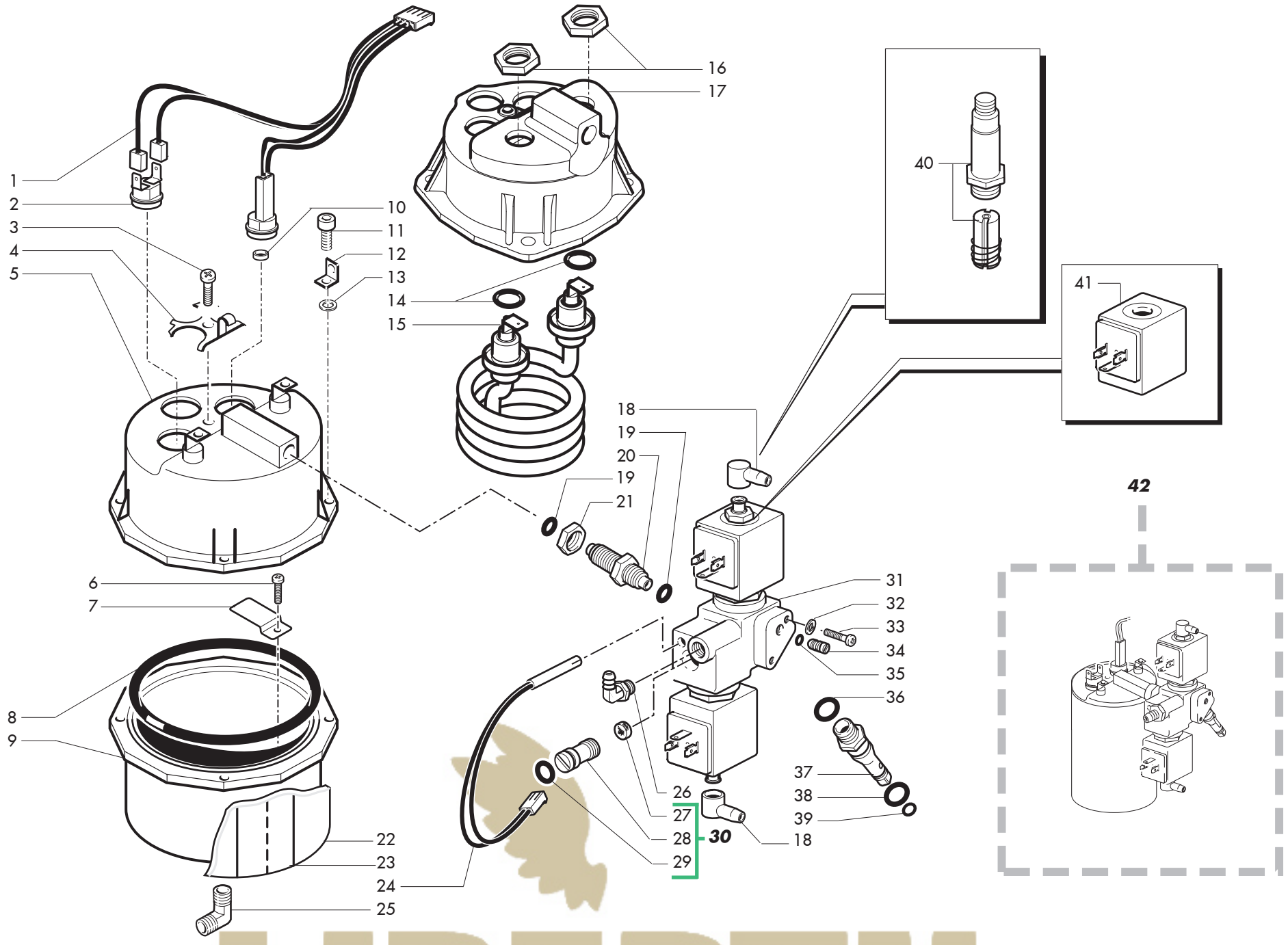

Rif.	Codice	Denominazione	Versioni
1	1020.819	Ass. cablaggio sonda+termostato caffè	
2	NE09.010	Termostato INT08L faston 90°C/rond.	
3	U043.012	Vite TCBC M4,0x6 UNI 7687 ZNP	
4	226830200	Molla ferma 3 termostati+termofusib	
5	20000481	Ricambio corpo superiore caldaia 230V	fino mat. 9006RES0007291
5	9011.215.00H	Ass. corpo superiore 1400W fori D6	
5	9011.215.00S	Ass. corpo superiore 1400W fori D6	
6	U043.034	Vite TCBC M4,0x6 UNI 7687 INOX	
7	9041.210	Piastrina rompiflusso	
8	NM04.010	OR ORM 0730-40 VITON 75 FDA	
9	9011.213	Corpo inferiore M6	
10	11004424	Distanziale sensore Philips M5000 allum.	da mat. 9006RES0007292
10	9011.089	Distanziale x sensore	fino mat. 9006RES0007291
11	U023.020	Vite TCEI M6x20 UNI 5931 8.8 ZIN	
12	NE15.031	Linguetta maschio piana 6,3 D.6,3	
13	U204.001	Rosetta elas. 6,4x11,4 UNI 1751 ZNP	
14	11000972	Or 3050 FKM 80 FD peroxidica	da mat. 9006RES0007292
15	11002750	Resistenza caldaia 230V 1400W	da mat. 9006RES0007292
16	9991.029	Dado per resistenza	da mat. 9006RES0007292
17	11002770	Corpo superiore caldaia	da mat. 9006RES0007292
18	9991.145	Raccordo in gomma 90° x elettrov.	
19	140321462	OR 2018 in silicone	
20	9991.119	Nipplo 1/8-1/8 con or	
21	9991.017	“Dado 1/8””””	
22	1020.073	Isolante caldaia caffè	
23	9991.162	Nastro caldaia caffè	
24	1020.817	Ass. cablaggio ptc gruppo	
25	9181.386	Raccordo a L MM 1/8-1/8	
26	NR07.055	Resca angolo M 1/8 tubo 6	
27	9991.118	Filtro gigler	
28	9041.184	Tappo gigler	
29	NM04.011	OR ORM 0090-20 viton	
30	1030.R11	Kit tappo gigler	
31	9121.089.00P	Elettrov. doppia 3 vie 24V 50/60 Hz	
32	U208.003	Rosetta Dent. 5,3x10 UNI 3703 BRU	
33	U043.021	Vite TCBC M5,0x8 UNI 7687 ZNP	
34	9041.101	Tappo x supporto caldaia	
35	NM01.002	OR 2012 silicone	
36	NM01.008	OR ORM 0080-20 silicone	
37	9011.184	Perno caldaia	
38	NM01.035	OR ORM 0090-20 silicone	
39	NM01.057	OR ORM 0050-20 silicone	
40	1037.R05	Kit elettrovalvola 3 vie ODE	
41	1020.R01	Bobina elettrovalvola carico e gruppo	
42	9040.023.00A	Ass. caldaia ott. c/elettrov. 230V	
42	9040.023.00H	Ass. caldaia ott. c/elettrov. 240V	
42	9040.023.00S	Ass. caldaia ott. c/elettrov. 200V	

Rif.	Codice	Denominazione	Versioni

LIBERTY UKRAINE

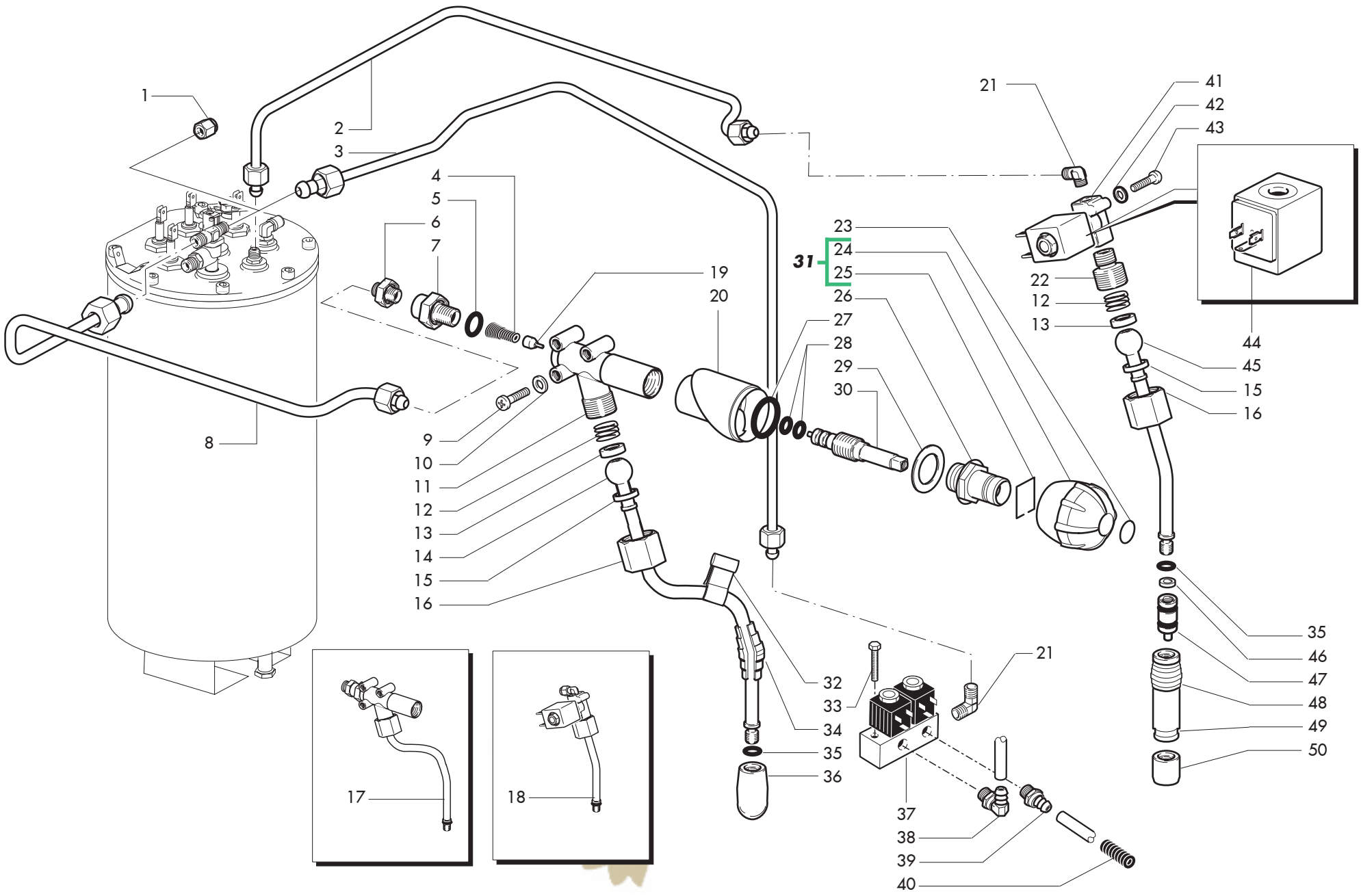

Rif.	Codice	Denominazione	Versioni
1	NR07.060	Tappo standard F 1/4 gas	Luxe - Horeca
2	1034.120	Ass. tubo acqua calda	
3	1034.118	Ass. tubo cappuccinatore	Cappuccino
4	9181.249	Molla x spillo rubinetto	
5	NM01.054	OR 2056 silicone	
6	9181.367	Raccordo doppio 1/8-1/8	
7	9181.264	Raccordo uscita rubinetto	
8	1034.116	Ass. tubo rubinetto vapore	
9	U043.009	Vite TCBC M6,0x20 UNI 7687 ZNP	
10	U208.006	Rosetta Dent. 6,4x11 UNI 3703 BRU	
11	9181.257	Corpo rubinetto	
12	9181.285	Molla contrasto semisfera	
13	9181.261	Semisfera superiore	
14	9181.391	Cannetta vapore	
15	9181.262	Semisfera inferiore	
16	9181.263	Dado x rubinetto	
17	9180.014	Ass. rubinetto vapore	
18	9180.015	Ass. rubinetto acqua	
19	9019.A04	Assieme spillo Superautomatica	
20	1037.010.050	Boccola pomello vapore	
21	9181.366	Raccordo a L MM 1/8-1/8	
22	9181.259	Raccordo rubinetto H2O	
23	1034.104	Etichetta vapore	
24	1034.107.050	Pomello rubinetto	
25	1034.105	Molla x manopola	
26	9181.363	Tappo rubinetto	
27	NM01.019	OR 3075 silicone	
28	NM01.004	OR 2025 silicone	
29	9181.383	Rondella tappo rubinetto	
30	9181.364	Asta rubinetto	
31	1034.147.050	Assieme pomello c/molla	
32	WGA4003033000	Impugnatura tubo Saeco	
33	U005.012	Vite TE M4,0x30 UNI 5739 ZNP	Cappuccino
34	9181.121.050	Impugnatura x tubo nero	
35	140321462	OR 2018 in silicone	
36	9181.393	Spruzzatore vapore	
37	9121.150.00P	Elettrovalvola cappuccinatore	Cappuccino
38	NR07.055	Resca angolo M 1/8 tubo 6	Cappuccino
39	NR07.013	Resca Standard M 1/8x06 NIK	Cappuccino
40	0701.082	Molla x tubo prodotto 2	Cappuccino
41	9121.101.00P	Elettrovalvola acqua calda 2 vie	
42	128310404	Rosetta UNI 8842 A4 brunita	
43	U043.004	Vite TCBC M4,0x16 UNI 7687 ZNP	
44	1020.R03	Bobina elettrovalvola rubinetto	
45	9181.392	Cannetta acqua	
46	9181.352	Boccola x rubinetto Modular	
47	1020.R07	Ass. boccola Lubroring	
48	9181.281.050	Impugnatura canotto	
49	9181.287	Canotto tubo acqua	
50	NV99.053	Aeratore/regolatore NEOPERL	

LIBERTY UKRAINE

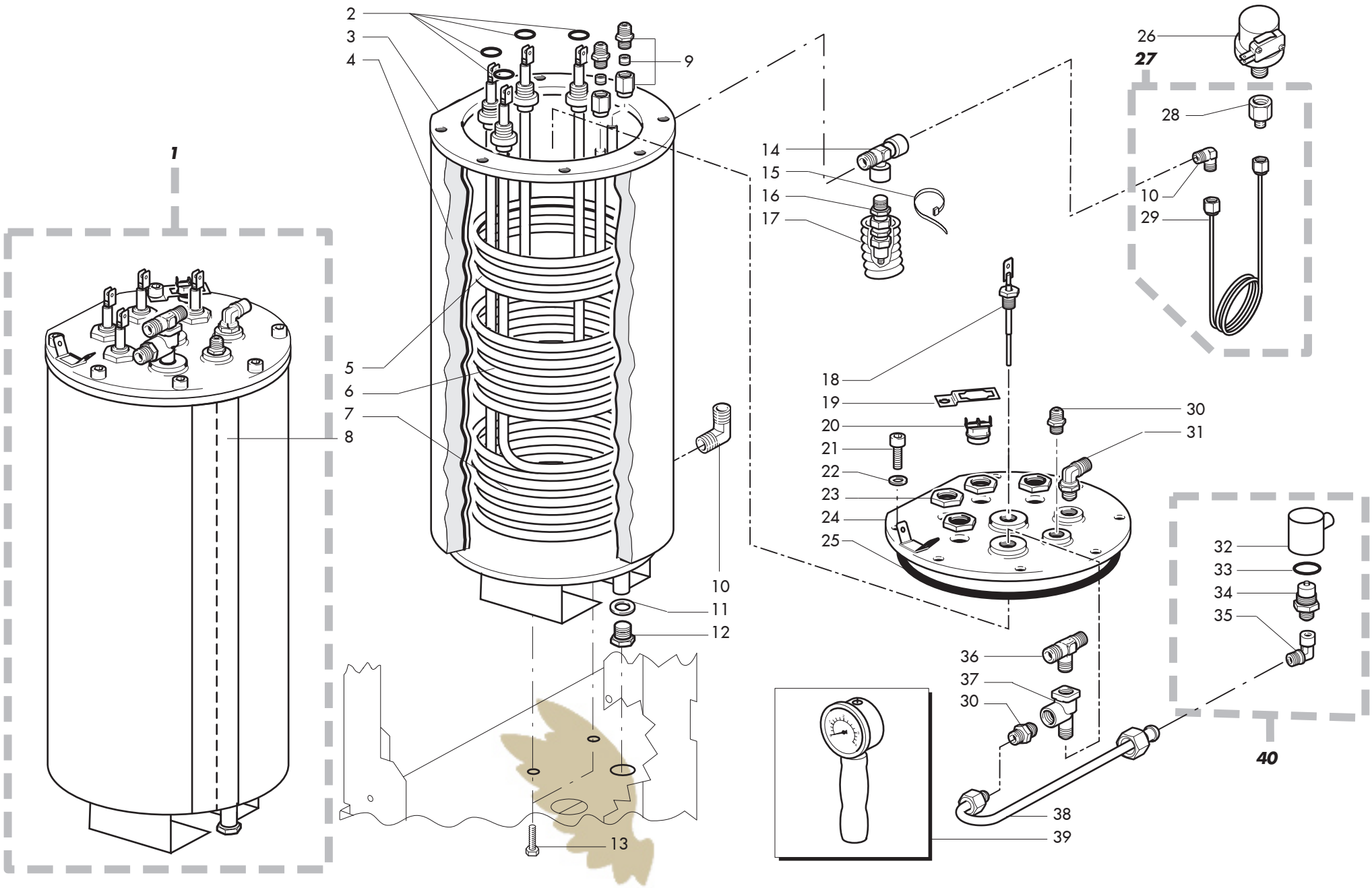

LIBERTY UKRAINE

Rif.	Codice	Denominazione	Versioni
1	9040.024.00A	Ass. caldaia acqua e vapore 230V - 240V	
1	9040.024.00S	Ass. caldaia acqua e vapore 200-208V	
2	NM04.016	Or 4055 FKM 80 peroxdica	
3	9041.215	Ass. tubo caldaia	
4	1034.130	Isolante caldaia acqua	
5	9041.222	Serpentina acqua 4 spire	
6	9041.213.00A	Resistenza superiore 1500W 230V - 240V	
6	9041.213.00Z	Resistenza superiore 1500W 208V	
7	9041.214.00A	Resistenza inferiore 1500W 230V -240V	
7	9041.214.00Z	Resistenza inferiore 1500W 208V	
8	9991.161	Nastro caldaia acqua e vapore	
9	12000169	Racc.dir.ottT.NIK.(Dado+ogiva)UMP D.8x1/4	
10	9181.382	Raccordo a L MM 1/4-1/4	
11	NV99.019	Rondella rame 1/4 art. 264	
12	NR07.023	Tappo standard M cilindrico 1/4 NIK	
13	U005.003	Vite TE M6,0x12 UNI 5739 ZNP	
14	NR07.017	Raccordo standard a T FFM 1/4 NIK	
15	NF11.049	Fascetta 2,5x114,7	
16	NV05.031	Valvola sicurezza	
17	1020.102	Protezione valvola sicurezza	
18	9040.009	Ass.sonda livello Modular	
19	9041.198	Molla fermatermostati	
20	NE09.010	Termostato INT08L faston 90°C/rond.	
21	U023.004	Vite TCEI M6,0x12 UNI 5931 BRU	
22	U208.006	Rosetta Dent. 6,4x11 UNI 3703 BRU	
23	9991.029	Dado per resistenza	
24	9041.188	Ass. coperchio caldaia	
25	NM04.015	Or 4425 FKM 80 FD peroxidica	
26	NE08.004	Pressostato mater x P100 1-2,5 bar	
27	1037.R01	Kit pressostato	fino mat. 9003RES0001619
28	9181.397	Prolunga cil. MF 1/4 - 1/4	da matr. 9003RES0001620
29	9181.398	Ass. tubo pressostato	da matr. 9003RES0001620
30	9181.367	Raccordo doppio 1/8-1/8	
31	9181.366	Raccordo a L MM 1/8-1/8	
32	9041.208	Tappo valvola depressione	
33	NM01.016	OR 3068 silicone	
34	9040.008	Ass.valvola depressione	
35	9181.368	Raccordo a L MF 1/4 -1/4	
36	9181.369	Raccordo a T MMM 1/4-1/4-1/4	
37	9991.121	Raccordo speciale a T	
38	1034.112	Ass. tubo valvola sfiato	
39	1020.R04	Attrezzo taratura pressostato	
40	1034.A11	Ass. valvola sfiato	

Rif.	Codice	Denominazione	Versioni

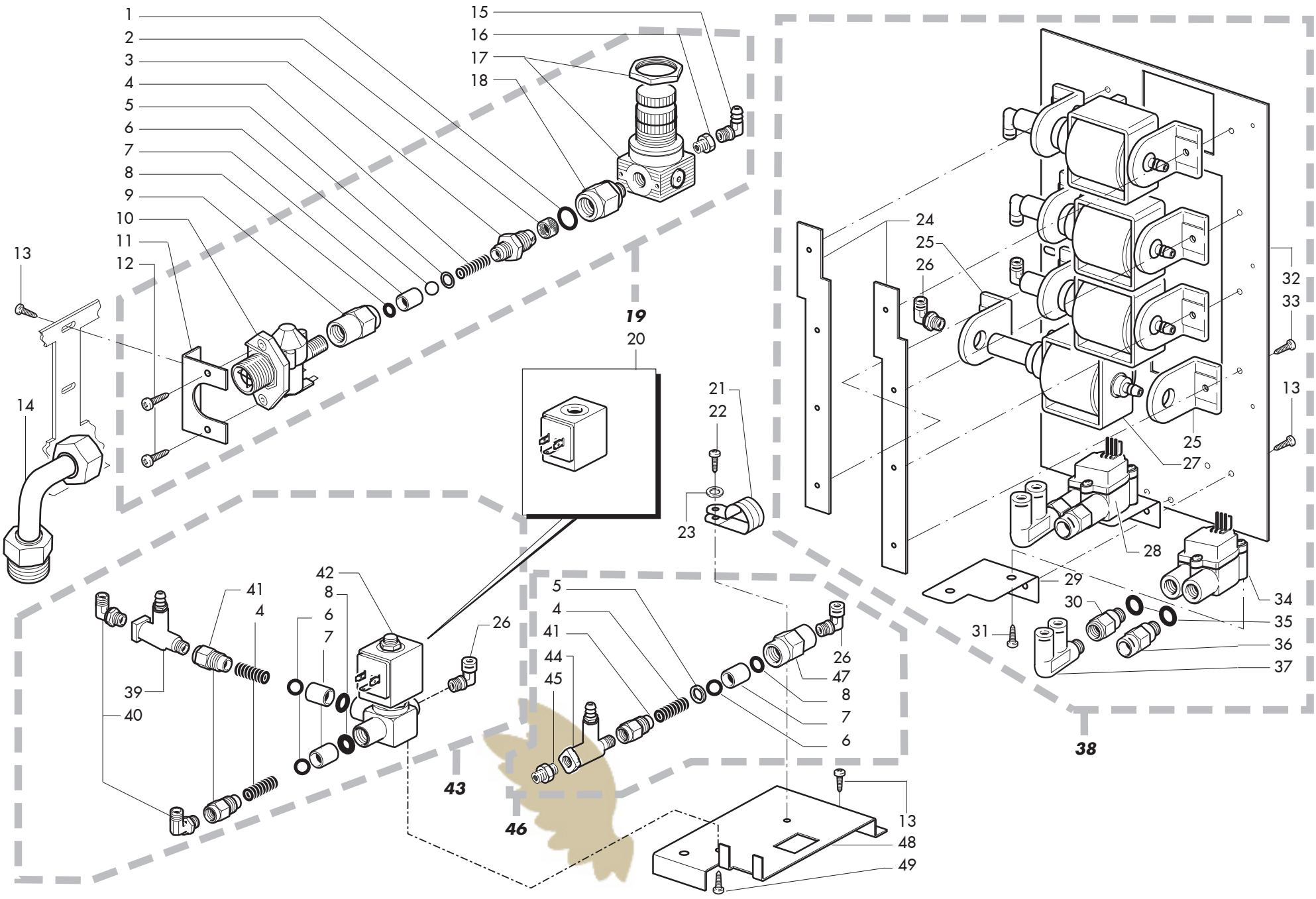

LIBERTY UKRAINE

Rif.	Codice	Denominazione	Versioni
1	NM01.037	Or 2062 silicone	
2	9991.080	Filtro	
3	9181.235	Raccordo filtro	
4	9991.089	Molla x valvola	
5	9181.214	Guarnizione valvola	
6	NM06.004	Sfera D.5/16 acciaio inox AISI 304	
7	9181.210	Inserto valvola	
8	NM01.004	OR 2025 silicone	
9	9181.370	Raccordo elettrovalvola	
10	9121.058.00W	Elettrovalvola RPE 3/4-1/4 24V AC	
11	1034.026	Supporto regolatore pressione	
12	U109.016	Vite aut.TCB 3,9x13 DIN 7981 C NIK	
13	U110.004	Vite aut.TCB 3,5x6,5 DIN 7981 F NIK	
14	9181.396	Raccordo ingresso a 90° MF 3/4-3/4	
15	NR07.055	Resca angolo M 1/8 tubo 6	
16	NR07.058	Riduzione MF 1/4 x 1/8 NIK	
17	NV99.007	Rid. press. 1 Bar 1/4 Mrabit 5208002	
18	9181.234	Corpo filtro	
19	1034.A03.00W	Ass. regolatore di pressione	
20	1020.R01	Bobina elettrovalvola carico e gruppo	
21	NF11.100	Fascetta Rischo tipo SPN-10	
22	U110.003	Vite aut.TCB 3,5x9,5 DIN 7981 F NIK	
23	U201.005	Rosetta piana 4,3x12 DIN 7349 ZNP	
24	1034.033	Piatto fissaggio pompe	
25	9991.056	Supporto x pompa	
26	9991.150	“Raccordo 1/8”” conico a 90°”	
27	187720952	Pompa ulka ex 5 220 volt	
27	187720958	Pompa ulka ex 5 230 volt	
27	187720959	Pompa ulka ex 5 200 volt	
28	NV99.059	Turbina Digmesa plastica D.2	
29	1034.017	Supporto turbina	
30	9181.365	Raccordo turbina MF 1/4 1/8	
31	U109.011	Vite aut.TCB 3,9x9,5 DIN 7981 C NIK	
32	1034.025	Piastra pompe	
33	U110.002	Vite aut.TCB 3,5x13 DIN 7981 F ZNP	
34	11003473	Turbina digmesa in ottone D.2	
35	NM01.049	OR ORM 0070-20 silicone	
36	9161.308	Raccordo x turbina R.I.	
37	9161.297	Raccordo 90° doppio Fast/Lock	
38	1034.A02.00A	Ass. pompe 230 V	
38	1034.A02.00N	Ass. pompe 220V 50/60Hz	
38	1034.A02.00S	Ass. pompe 200V	
39	9181.244	Ass.valvola espansione 6-8 bar	
40	9181.366	Raccordo a L MM 1/8-1/8	
41	9181.209	Raccordo valvola	
42	9121.088.00P	Elettrov. carico 2 vie 24V 50/60 Hz	
43	1034.A05.00P	Ass. elettrovalvola carico	

Rif.	Codice	Denominazione	Versioni
44	9181.243	Ass. valvola espansione 16-18	
45	9181.367	Raccordo doppio 1/8-1/8	
46	1034.A04	Ass. distributore caffè	
47	9181.371	Raccordo valvola	
48	1034.087	Supporto elettrovalvola acqua	
49	129823802	Vite TCB M4X8 UNI 7687 ZNP	

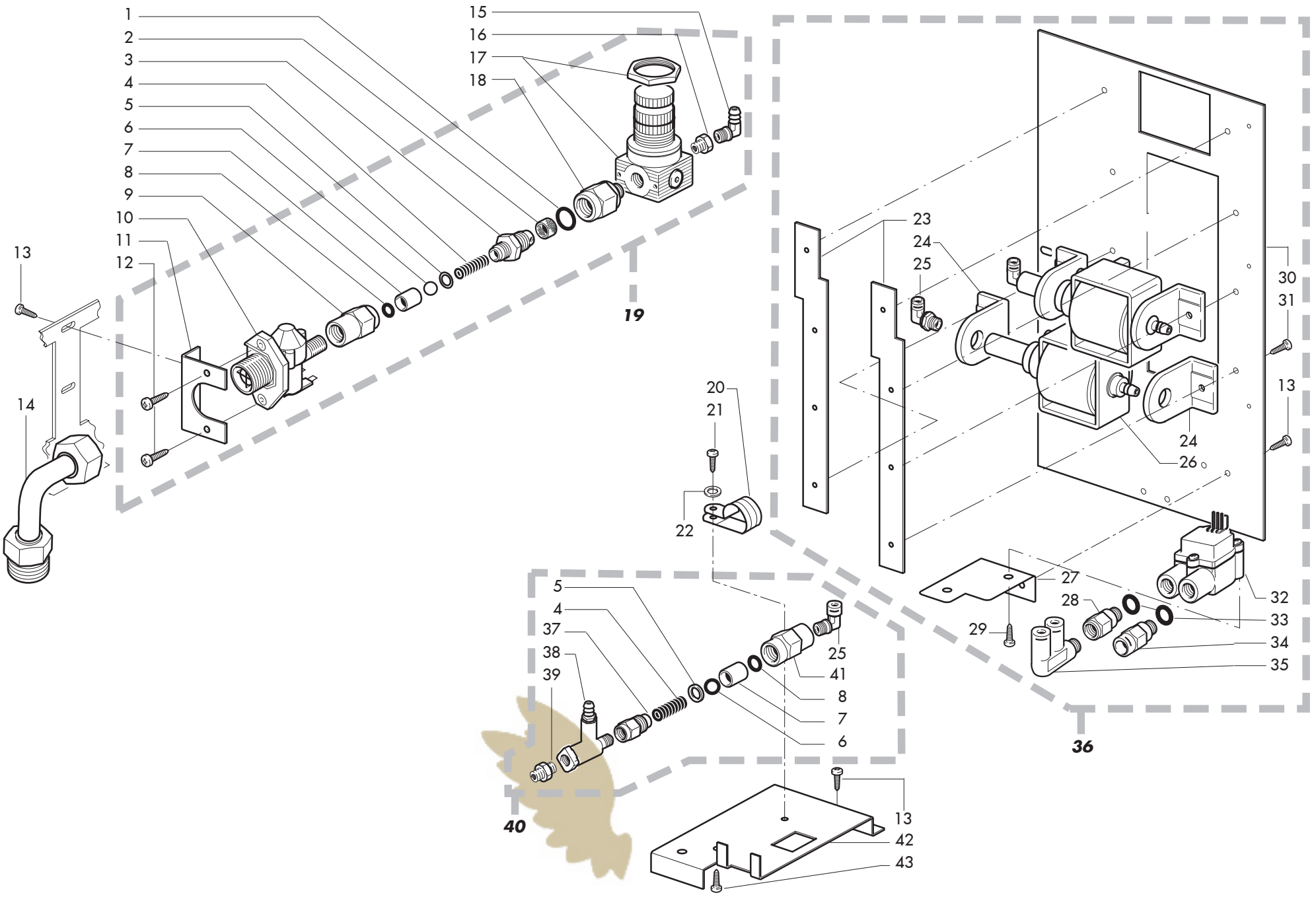

LIBERTY UKRAINE

Rif.	Codice	Denominazione	Versioni
1	NM01.037	Or 2062 silicone	
2	9991.080	Filtro	
3	9181.235	Raccordo filtro	
4	9991.089	Molla x valvola	
5	9181.214	Guarnizione valvola	
6	NM06.004	Sfera D.5/16 acciaio inox AISI 304	
7	9181.210	Inserto valvola	
8	NM01.004	OR 2025 silicone	
9	9181.370	Raccordo elettrovalvola	
10	9121.058.00W	Elettrovalvola RPE 3/4-1/4 24V AC	
11	1034.026	Supporto regolatore pressione	
12	U109.016	Vite aut.TCB 3,9x13 DIN 7981 C NIK	
13	U110.004	Vite aut.TCB 3,5x6,5 DIN 7981 F NIK	
14	9181.396	Raccordo ingresso a 90° MF 3/4-3/4	
15	NR07.055	Resca angolo M 1/8 tubo 6	
16	NR07.058	Riduzione MF 1/4 x 1/8 NIK	
17	NV99.007	Rid. press. 1 Bar 1/4 Mrabit 5208002	
18	9181.234	Corpo filtro	
19	1034.A03.00W	Ass. regolatore di pressione	
20	NF11.100	Fascetta Rischo tipo SPN-10	
21	U110.003	Vite aut.TCB 3,5x9,5 DIN 7981 F NIK	
22	U201.005	Rosetta piana 4,3x12 DIN 7349 ZNP	
23	1034.033	Piatto fissaggio pompe	
24	9991.056	Supporto x pompa	
25	9991.150	“Raccordo 1/8”” conico a 90°”	
26	187720952	Pompa ulka ex 5 220 volt	
26	187720958	Pompa ulka ex 5 230 volt	
26	187720959	Pompa ulka ex 5 200 volt	
27	1034.017	Supporto turbina	
28	9181.365	Raccordo turbina MF 1/4 1/8	
29	U109.011	Vite aut.TCB 3,9x9,5 DIN 7981 C NIK	
30	1034.025	Piastra pompe	
31	U110.002	Vite aut.TCB 3,5x13 DIN 7981 F ZNP	
32	11003473	Turbina digmesa in ottone D.2	
33	NM01.049	OR ORM 0070-20 silicone	
34	9161.308	Raccordo x turbina R.I.	
35	9161.297	Raccordo 90° doppio Fast/Lock	
36	1036.A03.00A	Ass. pompe 230V	
36	1036.A03.00N	Ass. pompe 220V 50/60 Hz	
36	1036.A03.00S	Ass. pompe 200V	
37	9181.209	Raccordo valvola	
38	9181.243	Ass. valvola espansione 16-18	
39	9181.367	Raccordo doppio 1/8-1/8	
40	1034.A04	Ass. distributore caffè	
41	9181.371	Raccordo valvola	
42	1034.087	Supporto elettrovalvola acqua	
43	129823802	Vite TCB M4X8 UNI 7687 ZNP	

Rif.	Codice	Denominazione	Versioni

CAP SAECO IDEA (LUXE-CAPPUCCINO-HORECA)

TAVOLA 12/20

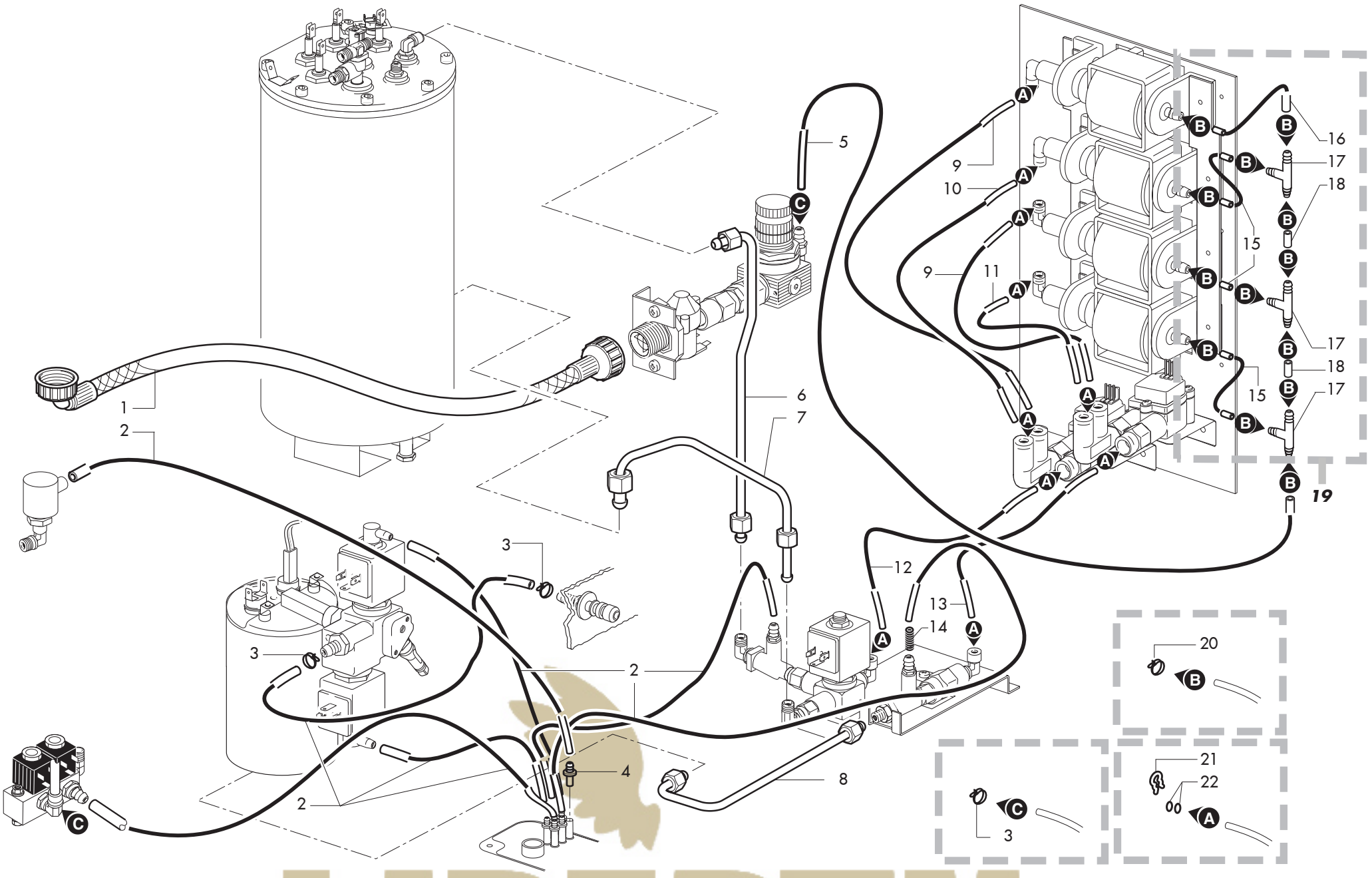

Rif.	Codice	Denominazione	Versioni
1	NV99.003	Tubo flessibile FF 3/4 L.1800 90°	
2	9972.022	Tubo silicone 5x8 L.2 metri	
3	NV99.077	Fascetta stringitubo D=9,8/10,6	
4	9111.294.060	Raccordo x imbuto	
5	9972.244	Tubo silicone telato 5x9 L- 320 mm	
6	1034.114	Ass. tubo serpentina	
7	1034.108	Ass. tubo carico caldaia	
8	1034.110	Ass. tubo caldaia caffè	
9	9979.A84	Ass. tubo teflon 4x2 L.260 7-7	
10	9979.A85	Ass. tubo teflon 4x2 L.215 7-7	
11	9979.A83	Ass. tubo teflon 4x2 L.220 7-7	
12	9979.A86	Ass. tubo teflon 4x2 L.350 7-7	
13	9979.A87	Ass. tubo teflon 4x2 L.380 7-7	
14	0701.083	Molla x tubo prodotto 3	
15	9972.241	Tubo silicone telato 5x9 L.40 mm	
16	9972.243	Tubo silicone telato 5x9 L.95 mm	
17	NV99.091	Raccordo a T portagomma pres block	
18	9972.242	Tubo silicone telato 5x9 L. 50 mm	
19	1034.A22	Ass. tubi pompa	
20	NV99.087	Fascetta stringitubo D=11/11,6	
21	9011.144	Forcella x tubo d.4	
22	NM02.028	OR 2015 EPDM FDA	

Rif.	Codice	Denominazione	Versioni

LIBERTY UKRAINE

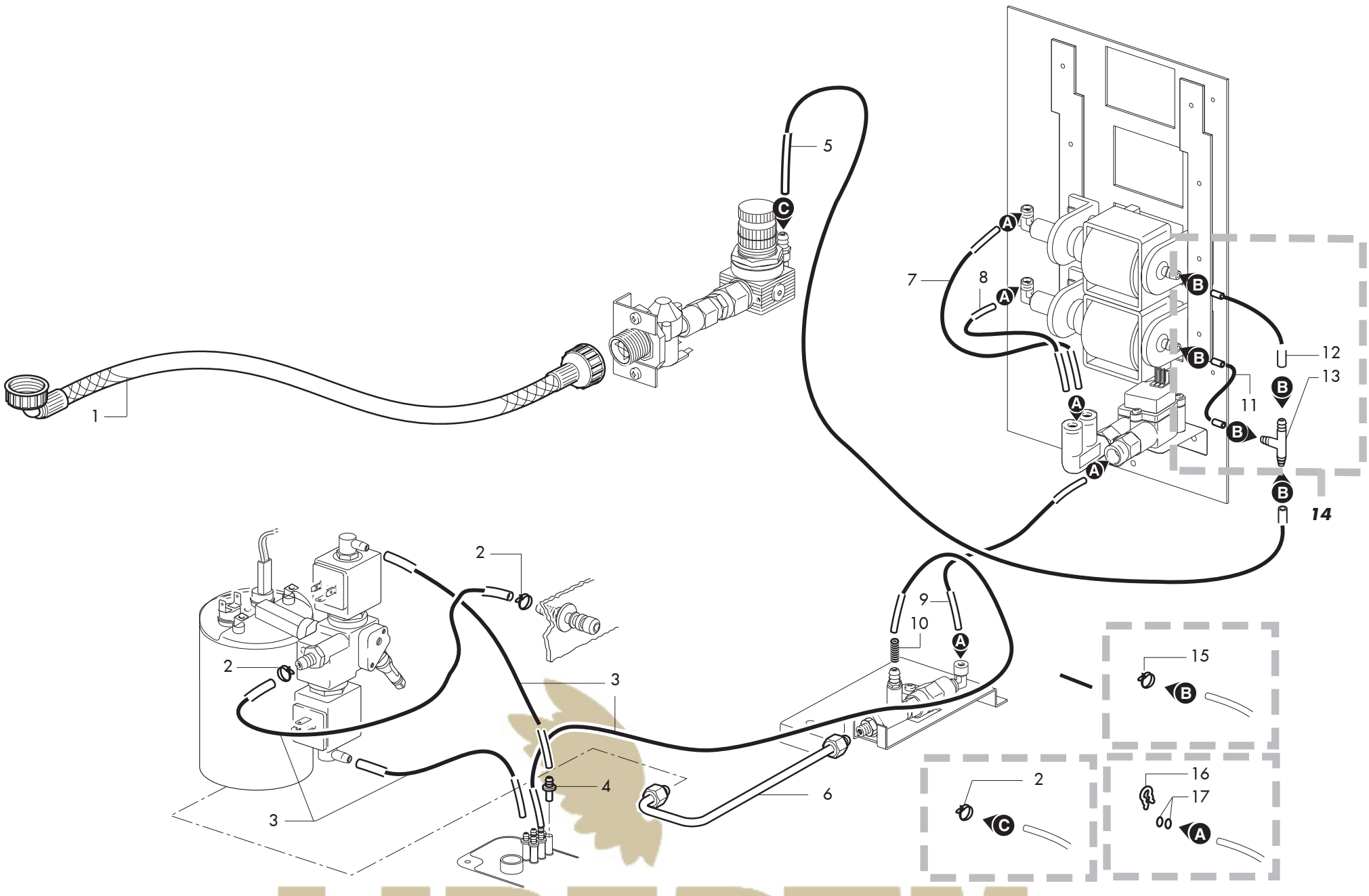

Rif.	Codice	Denominazione	Versioni
1	NV99.003	Tubo flessibile FF 3/4 L.1800 90°	
2	NV99.077	Fascetta stringitubo D=9,8/10,6	
3	9972.022	Tubo silicone 5x8 L.2 metri	
4	9111.294.060	Raccordo x imbuto	
5	9972.244	Tubo silicone telato 5x9 L- 320 mm	
6	1034.110	Ass. tubo caldaia caffè	
7	9979.A84	Ass. tubo teflon 4x2 L.260 7-7	
8	9979.A83	Ass. tubo teflon 4x2 L.220 7-7	
9	9979.A87	Ass. tubo teflon 4x2 L.380 7-7	
10	0701.083	Molla x tubo prodotto 3	
11	9972.241	Tubo silicone telato 5x9 L.40 mm	
12	9972.243	Tubo silicone telato 5x9 L.95 mm	
13	NV99.091	Raccordo a T portagomma pres block	
14	1036.A04	Ass. tubi pompa	
15	NV99.087	Fascetta stringitubo D=11/11,6	
16	9011.144	Forcella x tubo d.4	
17	NM02.028	OR 2015 EPDM FDA	

Rif.	Codice	Denominazione	Versioni

LIBERTY UKRAINE

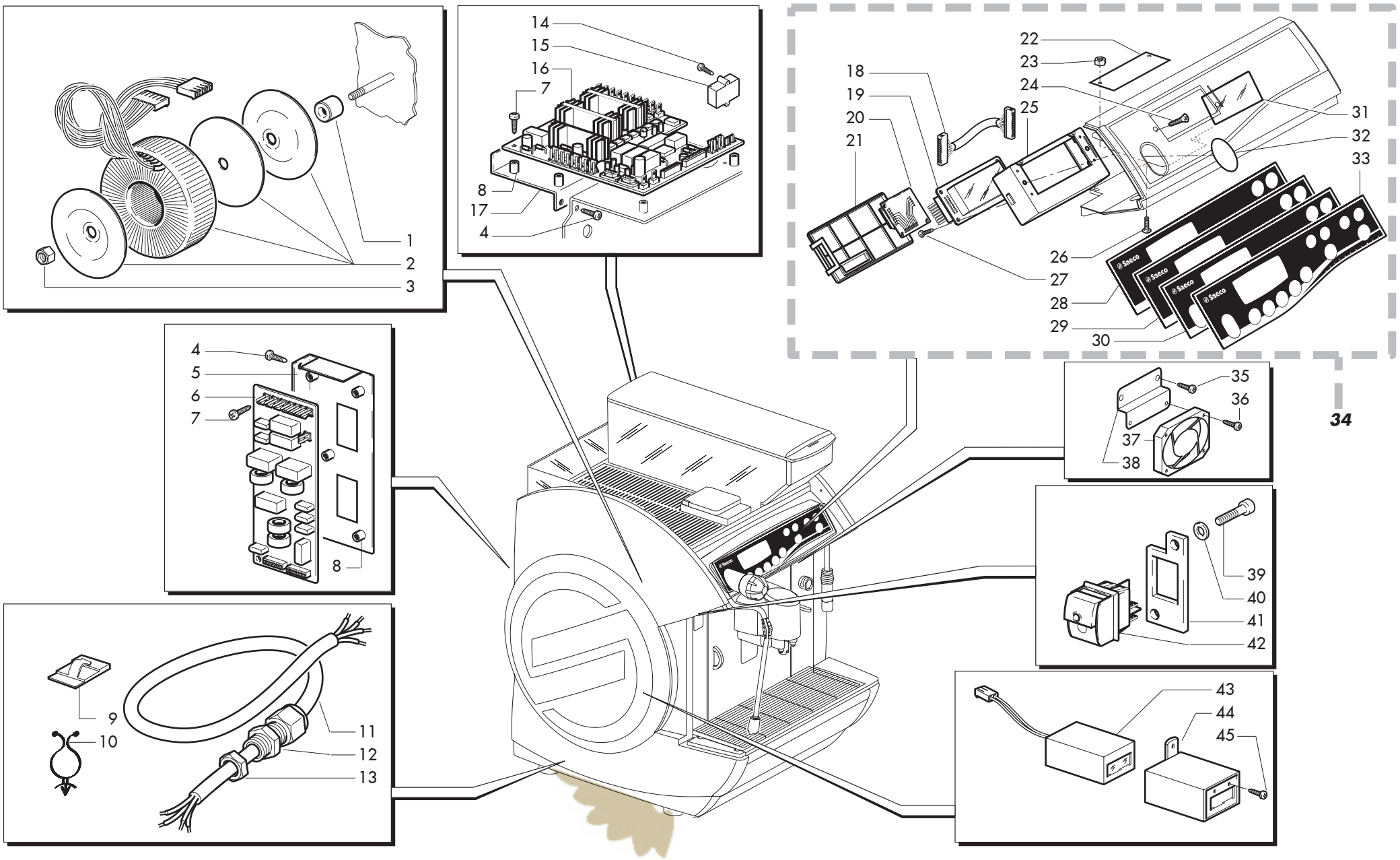

Rif.	Codice	Denominazione	Versioni
1	9991.144	Distanziale trasformatore	
2	NE19.004	Trasformatore toroidale 80VA	
3	U310.004	Dado autobloc. M6 UNI 7473 ZNP	
4	U110.003	Vite aut.TCB 3,5x9,5 DIN 7981 F NIK	fino mat. 9007RES0008829
5	1034.051	Ass. piastra scheda filtro	fino mat. 9007RES0008829
6	1030.804	Sheda Filtro Modular 796 DS	
7	U043.023	Vite TCBC M3,0x18 UNI 7687 ZNP	fino mat. 9007RES0008829
8	9991.164	Distanziale scheda	fino mat. 9007RES0008829
8	NL04.014	Distanz. Richco CRLCBSRE-6-01 H=9,5	da mat. 9007RES0008830
9	NE17.002	Fermacavo ades.x cavi tondi d=10mm	
10	NE17.008	Fermacavo RICHCO STL	
11	NE01.123	Cavo alimentazione	
12	NE17.010	Pressacavo Heyco tipo 3219	
13	NE17.012	Ghiera bloccaggio Heyco tipo 3219/B	
14	U109.022	Vite aut.TCB 4,2x13 DIN 7981 C NIK	
15	NE13.033	Filtro antidisturbo 2A	
16	1034.809	Scheda CPU multistrato	
17	1020.068	Piastra scheda CPU	fino mat. 9007RES0008829
17	11005376	Piastra scheda CPU	da mat. 9007RES0008830
18	1034.802	Flat cable 26 poli L. 250	
19	1037.801	Display LCD 20x2 grafico blu/bianco	
20	1020.801	Scheda interf.tastiera Modular	
21	1020.049.150	Coperchio x supp.tastiera grigio	
22	1037.023.470	Chiusura frontalino nero	
23	U302.002	Dado Esagonale M3 UNI 5588 ZNP	
24	U111.001	Vite aut.TSP 2,9x9,5 DIN 7982 C NIK	
25	1034.052.150	Supporto display grigio Ral 7016	
26	U143.023	Vite testa sferica M 3x9 ZNP	
27	129512503	Vite TCB 2,9X9,5 DIN 7981 NIK	
28	1041.801	Tastiera Idea food	Horeca
29	1039.801	Tastiera Saeco Coffee	Coffee
30	1038.801	Tastiera Saeco Luxe	Luxe
31	1037.039.650	Vetrino display serigrafato Blu	
32	1039.001.150	Tappo frontalino	Coffee - Horeca
33	1037.802	Tastiera Saeco Cappuccino	Cappuccino
34	1037.A02.A10	Ass. front. Capp. blu	Cappuccino
34	1037.A02.A30	Ass. front. Capp. Silver	Cappuccino
34	1038.A01.A10	Ass. front. Luxe blu	Luxe
34	1038.A01.A30	Ass. front. Luxe silver	Luxe
34	1039.A01.A10	Ass. front. Coffee blu	Coffee
34	1039.A01.A30	Ass. front. Coffee silver	Coffee
34	11007888	Ass. frontalino Idea Horeca	Horeca
35	129824002	Vite TCB M4X10 UNI 7687 ZNP	
36	U109.021	Vite aut.TCB 3,5x22 DIN 7981 C NIK	
37	9121.112.00U	Microventilatore	
38	1034.144	Supporto ventilatore	
39	U023.003	Vite TCEI M4,0x10 UNI 5931 BRU	

Rif.	Codice	Denominazione	Versioni
40	U207.004	Rosetta Piana 4,3x16 UNI 6592 ZNP	
41	1020.066	Piastrina x interruttore punzonata finit	
42	NE03.030	Interruttore serieA4.50.8.2.4.9.1.E	
43	12000520	Contaimpul.veeder-root 12VDC 779086-721	da mat. 9006RES0007262
43	NE13.032.00U	Contaimpulsi Keisu GX-06R Modular	fino mat. 9006RES0007261
44	9991.140.050	Porta contaimpulsi KEISU GX-06R	fino mat. 9006RES0007261
45	U043.007	Vite TCBC M3,0x8 UNI 7687 ZNP	da mat. 9006RES0007262
45	U140.004	Panelvit TCB 3,0x12 DIN 7505 B ZNP	fino mat. 9006RES0007261

LIBERTY UKRAINE

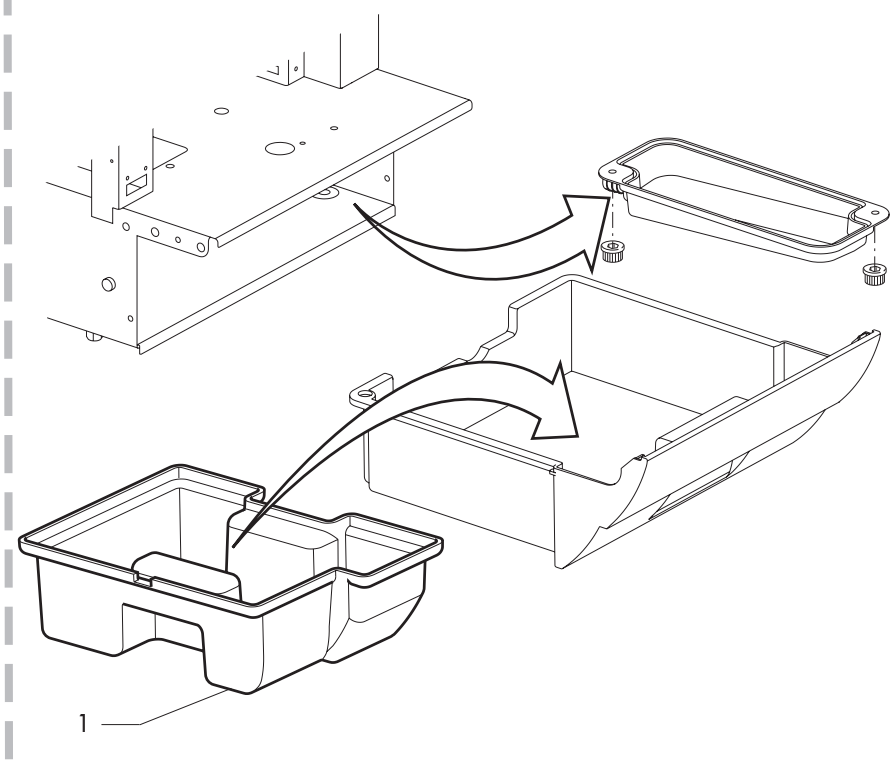

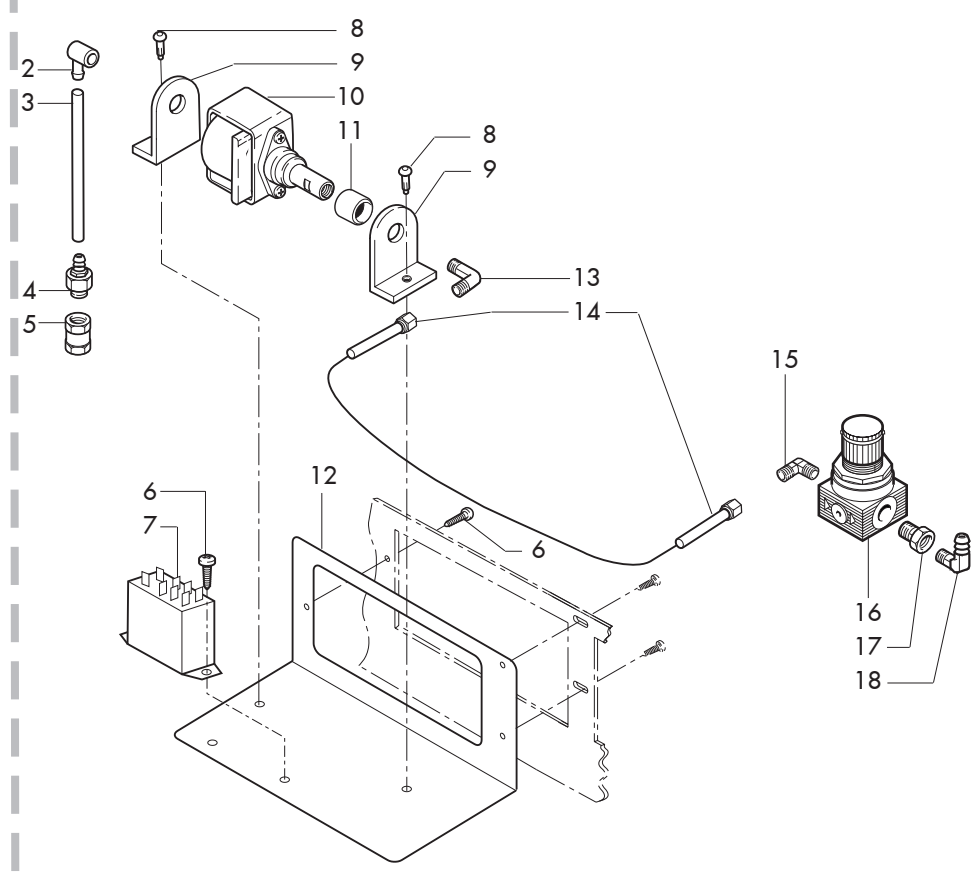

LIBERTY UKRAINE

Rif.	Codice	Denominazione	Versioni
1	1037.058.050	Vasca scarico acqua nera	
2	147920150	Raccordo a 90° in santoprene neutro	
3	9972.022	Tubo silicone 5x8 L.2 metri	
4	NR07.034	Resca standard M3/8x05 OTT.	
5	NR15.008	Valvola di ritegno Socla	
6	U110.004	Vite aut.TCB 3,5x6,5 DIN 7981 F NIK	
7	NL51.005	Relè finder 56.32.8.024.0005	
8	NF11.005	Rivetto ITW D 5,5	
9	9991.056	Supporto x pompa	
10	9070.034.00A	Pompa Ulka EP7 230V	
10	9070.034.00N	Pompa Ulka EP7 220V 50/60HZ	
10	9070.034.00S	Pompa ulka EP7 200V 50/60 Hz	
11	9071.098	Rinforzo x pompa Ulka	
12	2020.001.470	Supporto pompa nero	
13	NR05.001	Raccordo Bicono a L M 1/8X06 OTT	
14	9979.A02	“Ass. tubo teflon 4x6 L. 220 1/8””-1/8””””	
15	NR05.024	Raccordo Bicono a L M 1/4 X06 OTT	
16	NV99.007	Rid. press. 1 Bar 1/4 Mrabit 5208002	
17	NR07.058	Riduzione MF 1/4 x 1/8 NIK	
18	NR07.055	Resca angolo M 1/8 tubo 6	
19	2020.000.47A	Kit pompa 230/240V 50 Hz	
19	2020.000.47N	Kit pompa 220V 60 Hz	
19	2020.000.47S	Kit pompa 200V 50/60 Hz	

Rif.	Codice	Denominazione	Versioni

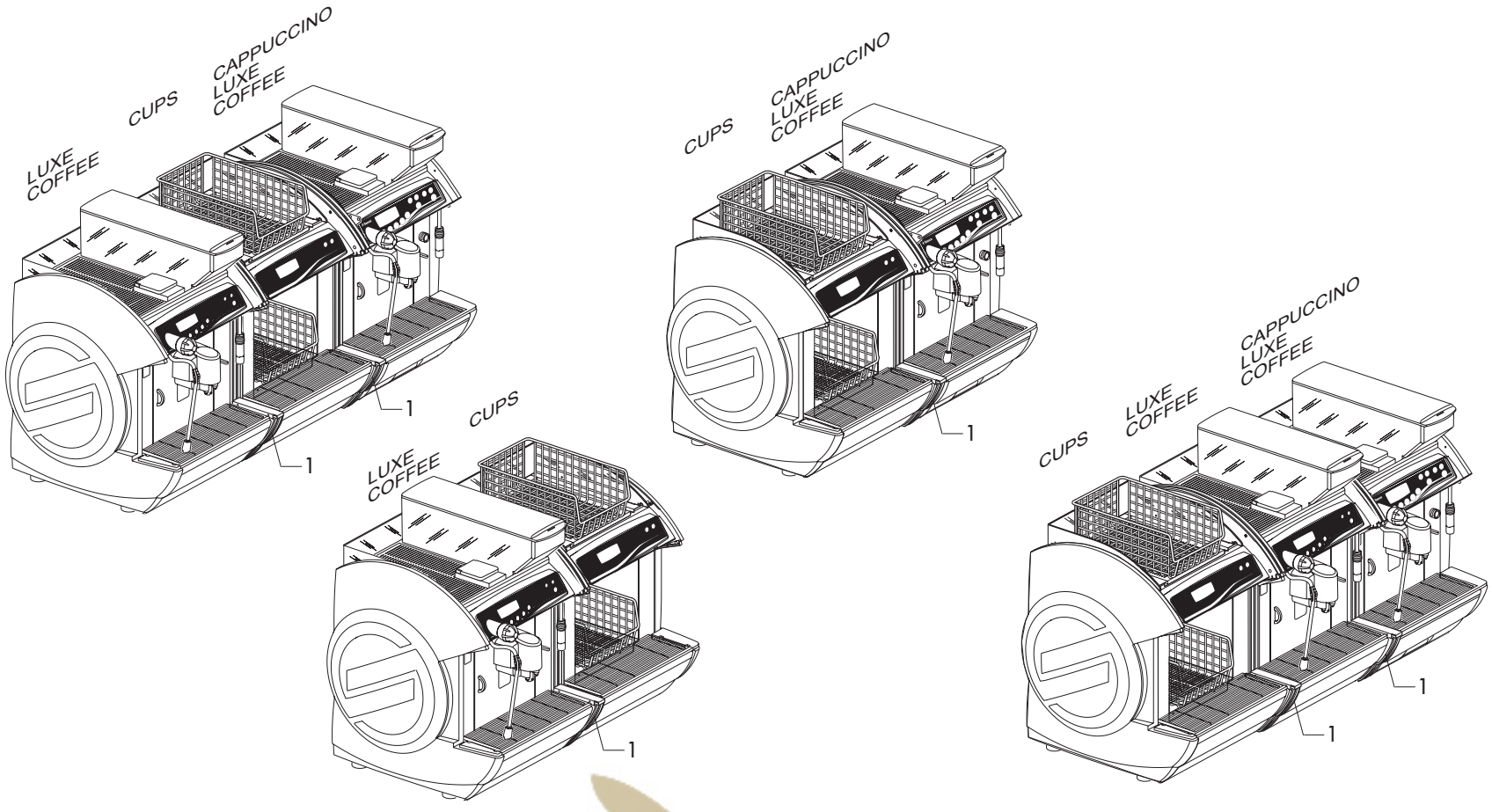

LIBERTY
UKRAINE

Rif.	Codice	Denominazione	Versioni
1	2021.000.A10	Kit interconnessione Idea Blu	
1	2021.000.A30	Kit interconnessione Idea Silver	

Rif.	Codice	Denominazione	Versioni

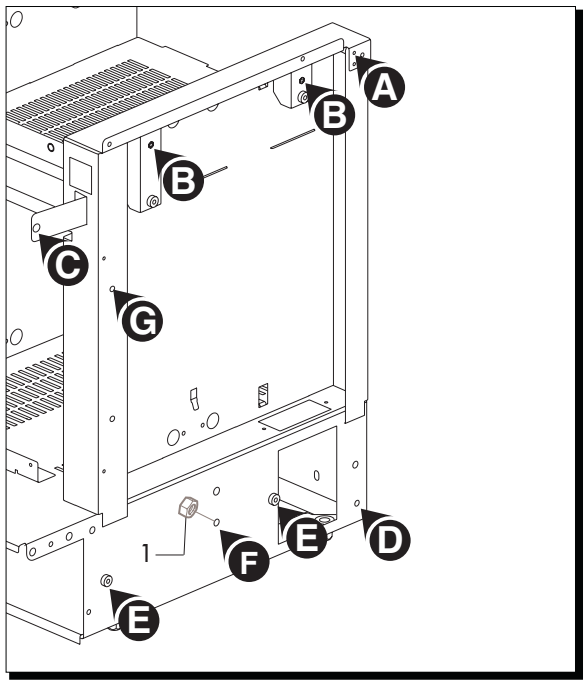

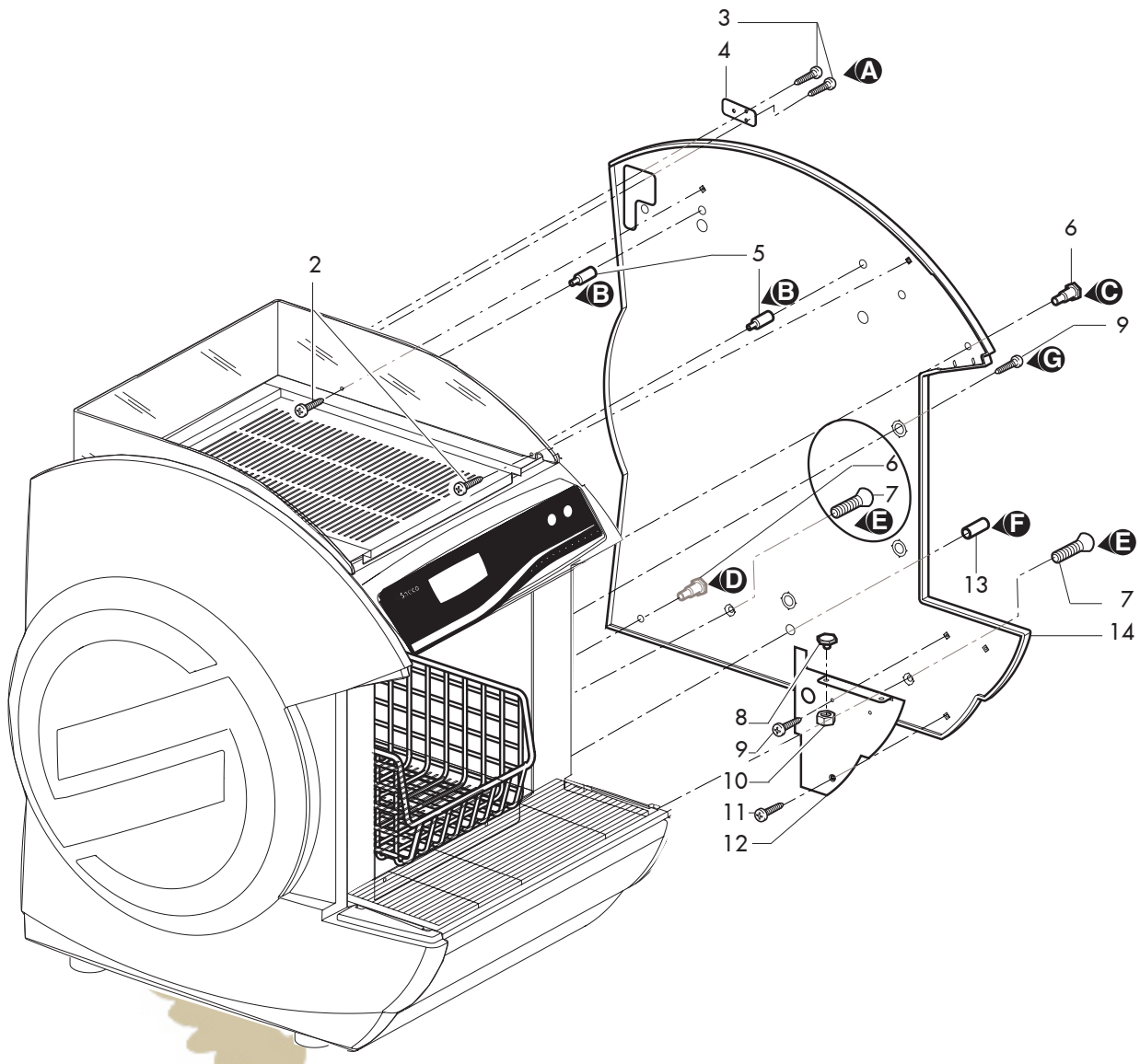

Rif.	Codice	Denominazione	Versioni
1	U302.004	Dado Esagonale M6 UNI 5588 ZNP	
2	U116.006	Vite aut. pt TCB 3,5x12 WN 1441 ZNP	
3	U110.004	Vite aut.TCB 3,5x6,5 DIN 7981 F NIK	
4	1037.075	Piastrino fissaggio pannello	
5	1037.049	Cuneo di collegamento	
6	1037.074	Vite fissaggio fianco	
7	U044.024	Vite TSPC M5,0x14 UNI 7688 ZNP	
8	1034.060	Ass. fissaggio calamita	
9	U110.003	Vite aut.TCB 3,5x9,5 DIN 7981 F NIK	
10	U302.003	Dado Esagonale M4 UNI 5588 ZNP	
11	U111.008	Vite aut. TSP 3,5x9,5 DIN 7982 C NIK	
12	1037.041.470	Ass. supp. vasca dx nero	
13	1037.048	Distanziale fianco di collegamento	
14	1037.076.A10	Fianco interconn. dx blu	
14	1037.076.A30	Fianco interconn. dx silver	

Rif.	Codice	Denominazione	Versioni

LIBERTY UKRAINE

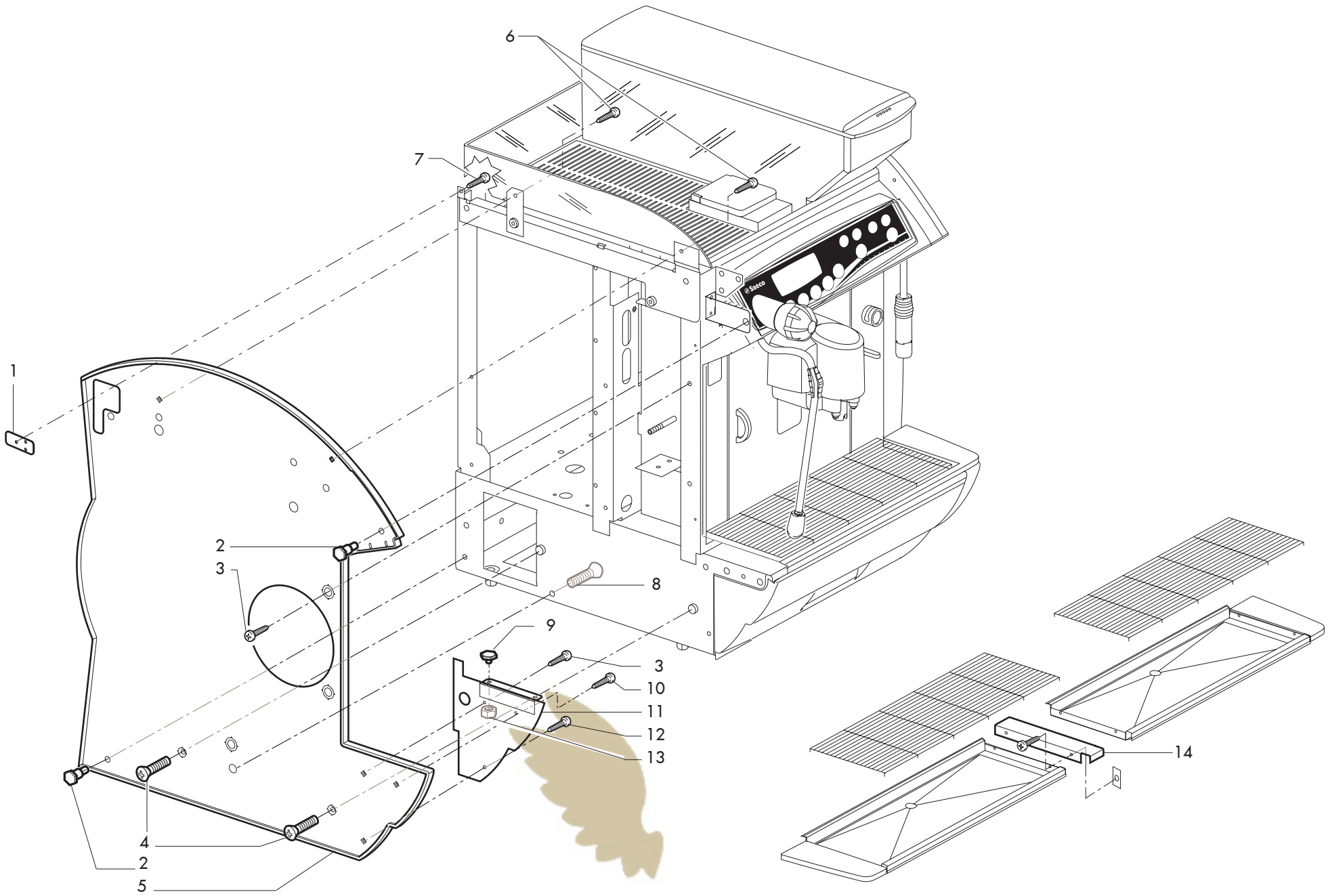

Rif.	Codice	Denominazione	Versioni
1	1037.075	Piastrino fissaggio pannello	
2	1037.074	Vite fissaggio fianco	
3	U110.003	Vite aut.TCB 3,5x9,5 DIN 7981 F NIK	
4	U044.024	Vite TSPC M5,0x14 UNI 7688 ZNP	
5	1037.077.A10	Fianco interconn. sx blu	
5	1037.077.A30	Fianco interconn. sx silver	
6	U116.006	Vite aut. pt TCB 3,5x12 WN 1441 ZNP	
7	U110.004	Vite aut.TCB 3,5x6,5 DIN 7981 F NIK	
8	U005.022	Vite TE M6,0x35 UNI 5739 ZNP	
9	1034.060	Ass. fissaggio calamita	
10	U116.002	Vite aut.PT TCB 3,5x16 WN 1441 ZNP	
11	1037.042.470	Ass. supp. vasca sx nero	
12	U111.008	Vite aut. TSP 3,5x9,5 DIN 7982 C NIK	
13	U302.003	Dado Esagonale M4 UNI 5588 ZNP	
14	1037.020	Collegamento vasche	

Rif.	Codice	Denominazione	Versioni

LIBERTY UKRAINE

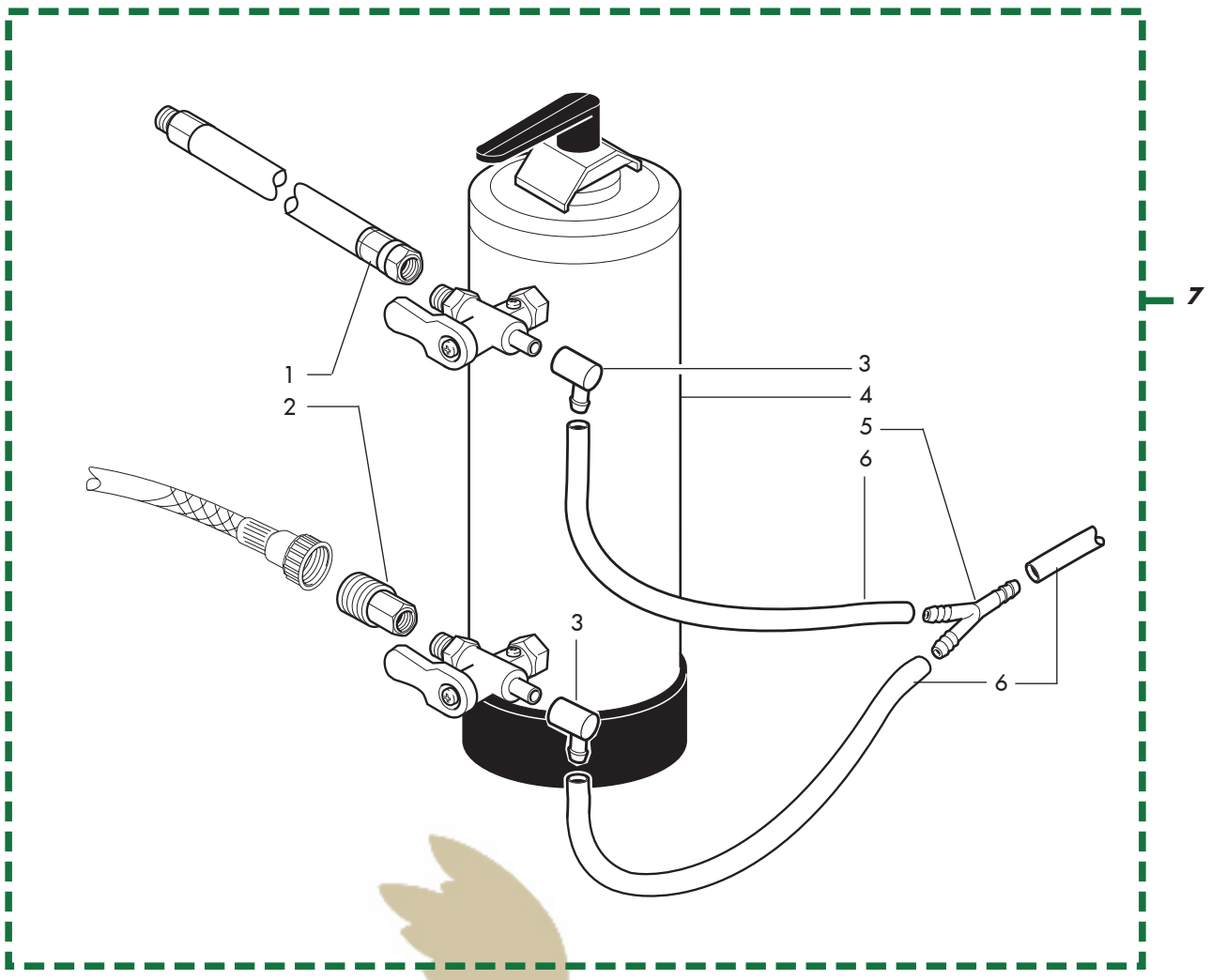

LIBERTY
UKRAINE

Rif.	Codice	Denominazione	Versioni
1	NV99.092	Tubo flessibile MF 3/8 L = 500	
2	NR07.064	“Riduzione MF 3/4”” x 3/8 NIK”	
3	9991.145	Raccordo in gomma 90° x elettrov.	
4	1414.001	Addolcitore 8 lt	
5	147920800	Raccordo Y D=8 Art. 80.26.048 KA.466	
6	9972.022	Tubo silicone 5x8 L.2 metri	
7	1030.R06	Kit addolcitore 8 Lt	

Rif.	Codice	Denominazione	Versioni

da matricola 9007RES0008830

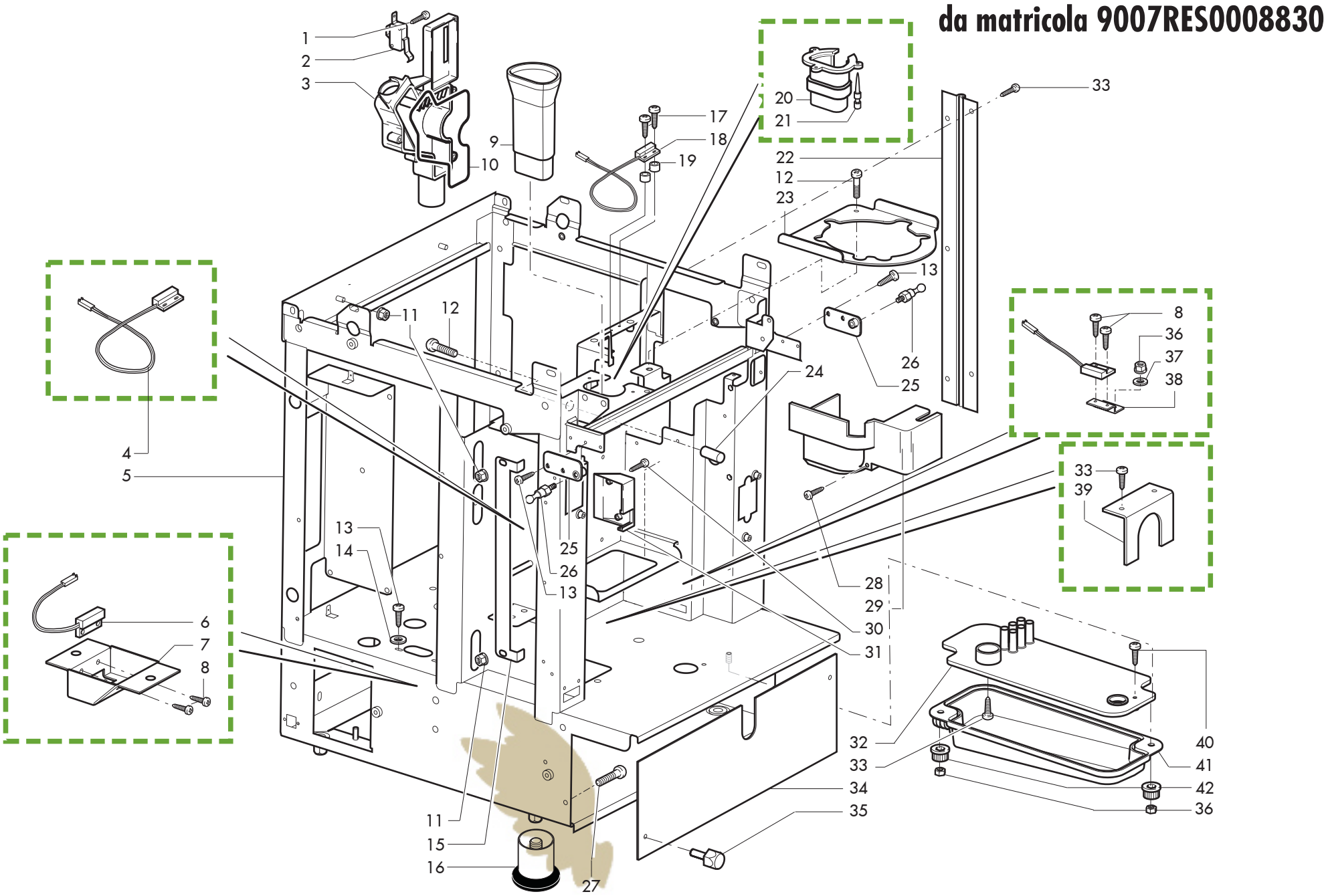

LIBERTY UKRAINE

Rif.	Codice	Denominazione	Versioni
1	U140.017	Panelvit TCB 3,0x20 DIN 7505 B ZNP	
2	NE05.050	Microinterruttore	
3	1034.088.050	Canalino raccogligocce nero	
4	0301.811	Connettore ass. 2 poli livello	
5	11005194	Ass.telaio Idea nero new	
6	1034.128	Ass. reed L. 600-L1000	
7	1034.146	Supporto reed cassetto fondi	
8	129511903	Vite TCB 2,9x6,4 DIN 7981 BZ NIK	
9	1034.032.150	Tramoggia caffè in polvere	
10	1020.038	Guarnizione canalino raccogligocce	
11	U324.003	Dado M5 flangiato base dentellata	
12	129824002	Vite TCB M4X10 UNI 7687 ZNP	
13	U110.004	Vite aut.TCB 3,5x6,5 DIN 7981 F NIK	
14	U207.002	Rosetta piana 4,3x9 uni 6592 znp	
15	1034.133.470	Angolare fissaggio sportello	
16	12000672	Piede fisso plastic/inox M10 antiscivolo	
17	U110.006	Vite aut.TCB 2,9x13 DIN 7981 F NIK	
18	283553100	Ass. connettore 2 poli livello G100	
19	1034.071	Distanziale reed	
20	1020.R18	Kit convogliatore	
21	9161.082	Aggancio in gomma	
22	1034.027	Cerniera	
23	11005263	Supporto macinacaffe' nero	
24	1034.158	Perno antirotazione gruppo	
25	11002059	Ass.piastrino fiss.regol.fianchi nero	
26	NF11.099	Perno filett. maschio M5 Oteco R6840	
27	U043.011	Vite TCBC M4,0x12 UNI 7687 ZNP	
28	U109.021	Vite aut.TCB 3,5x22 DIN 7981 C NIK	
29	1020.072.150	Carter riparo macinacaffè	
30	U109.002	Vite aut.TCB 3,5x25 DIN 7981 C NIK M10	
31	1034.127.150	Supporto reed	
32	1034.086.150	Coperchio collettore grigio	
33	U110.003	Vite aut.TCB 3,5x9,5 DIN 7981 F NIK	
34	1034.092.470	Chiusura basamento	
35	1034.093	Fissaggio chiusura basamento	
36	123160502	Dado M5 alto UNI 5587-68 zincato	
37	U208.003	Rosetta Dent. 5,3x10 UNI 3703 BRU	
38	1034.145	Supporto reed vasca polvere	
39	1034.091	Fissaggio tubi di scarico	
40	129660902	Vite panelvit TCB 3,5X12 D.7505 ZNP	
41	1034.018.150	Collettore scarichi	
42	9111.319.270	Pomello x braccio	

Rif.	Codice	Denominazione	Versioni