1 GUARNIZIONI
2 BABY GAGGIA PRIMO MODELLO

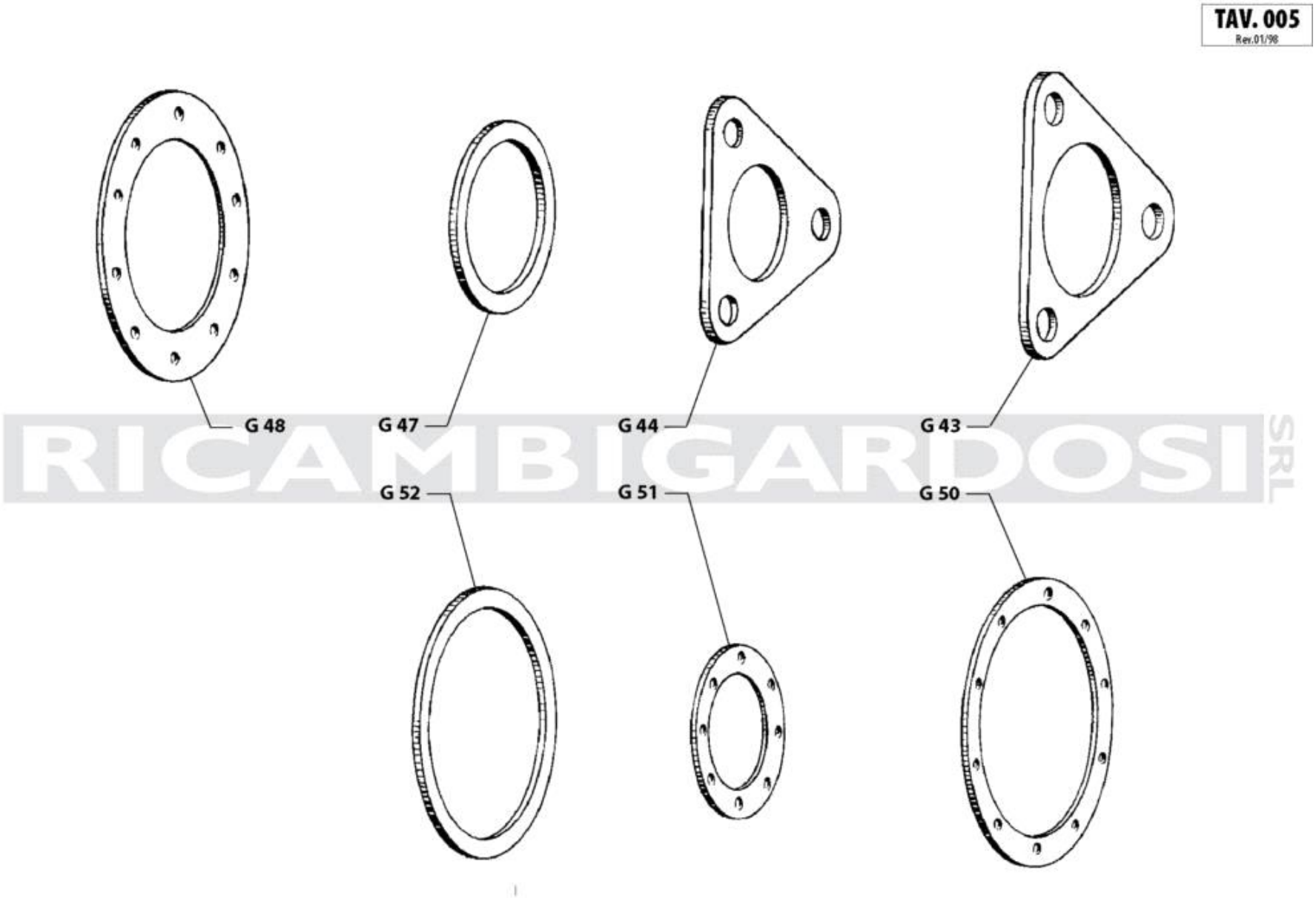

RICAMBIGARDOSI SRL

GUARNIZIONI

Codice	Descrizione	Prezzo ()
G043	guar. resist. grande	0,00
G044	guar. resistenza piccola	0,00
G047	guar.teflon resist. ele d.50x40,5x2	0,00
G048	guar.flangia caldaia ta 10 fori	0,00
G050	guar. x caldaia 10 fori tell	0,00
G051	guar. flangia caldaietta	0,00
G052	guar.teflon x caldaietta tell	0,00

Con riserva di modifiche

GUARNIZIONI

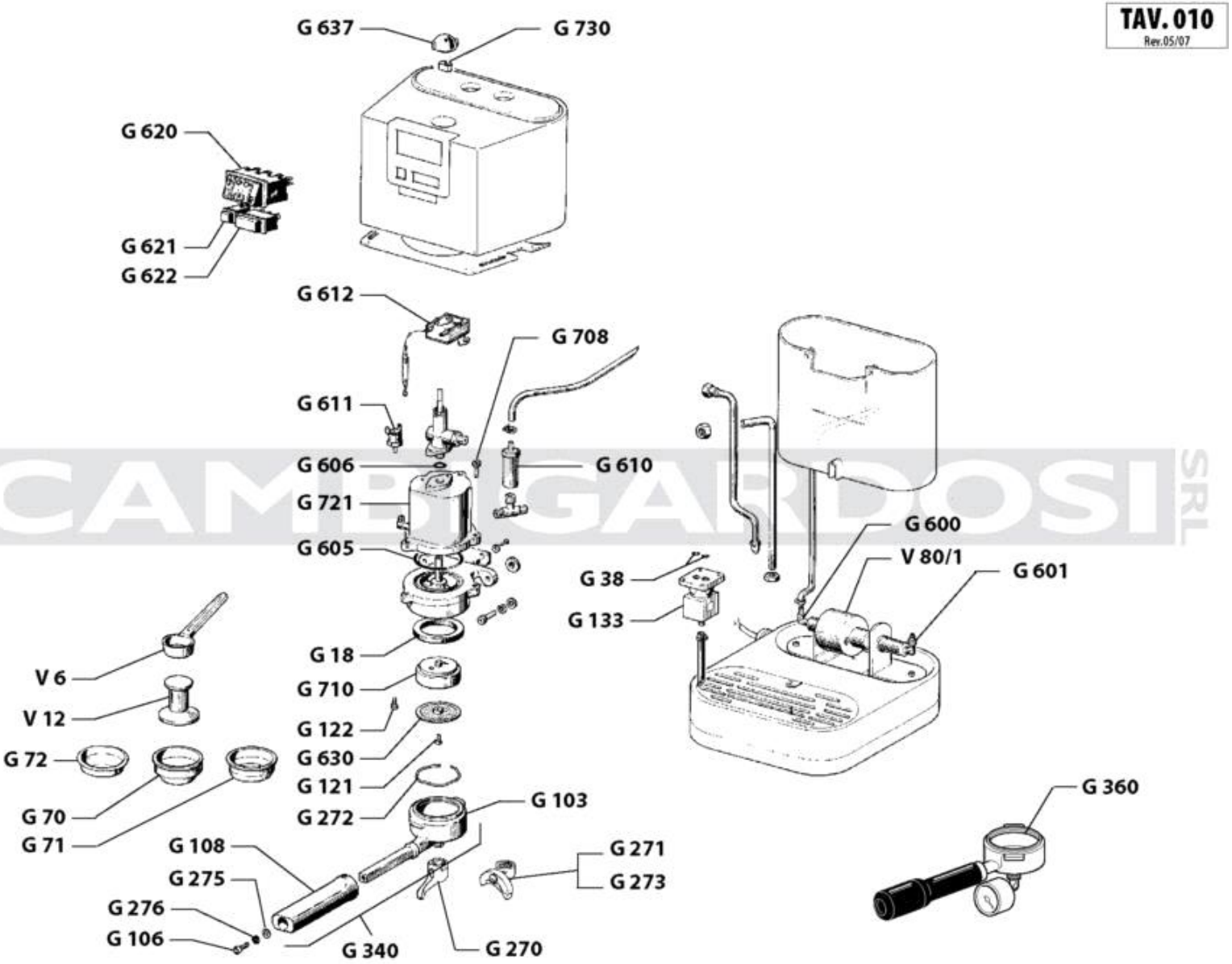

RICAMBI GARDOSI SRL

BABY GAGGIA PRIMO MODELLO

Codice	Descrizione	Prezzo ()
G018	Guarnizione portafiltro mm. 8,5	0,00
G038	or r5 5,70x1,90 nbr	0,00
G070	Filtro 1 tazza con bordo 7g	0,00
G071	Filtro 2 tazze con bordo 14g	0,00
G072	filtro cieco (lavadoccia)	0,00
G103	Corpo portafiltro	0,00
G106	vite brugola fissaggio gr. uni 5931 m 8 x 25 inox	0,00
G108	manopola portafiltro u.t.	0,00
G121	vite inox x doccia	0,00
G122	vite inox x portadoccia tcce 6x10 uni 5931	0,00
G133	elettrov. baby gaggia v. 230	0,00
G270	beccuccio a 1 via 3/8 curvato cromato	0,00
G271	beccuccio a 2 vie bar cromato 3/8	0,00
G272	molla ferma filtro acciaio inox filo ¯1,1	0,00
G273	beccuccio a 2 vie 3/8 con divisore	0,00
G275	rondella vite manopola uni 6592 xtc hv100 10x18 zin	0,00
G276	rondella attacco gruppo	0,00
G340	Portafiltro completo coppa + manopola	0,00
G360	portafiltro prova pressione	0,00
G600	portagomma a gomito 6 x 1/8	0,00
G605	or 156 52,39x3,53 nbr	0,00
G606	or 119 15,08x2,62 nbr	0,00
G610	valvola di superpressione	0,00
G611	termostato vapore 155 gradi r.a. alluminio	0,00
G612	termostato caffe con sonda	0,00
G620	pulsantiera V.230	0,00
G621	spia luminosa gialla V.230	0,00
G622	spia luminosa rossa v. 230	0,00
G630	Doccia	0,00
G637	volantino vapore	0,00
G708	brugola cald. rub.vapore	0,00
G710	blocchetto ottone porta doccia	0,00
G721	caldaietta Baby V.230 primo modello	0,00
G730	molla volantino vapore	0,00
V006	cucchiaio dosatore inox	0,00
V012	pressino doppio mm.57/50	0,00

Codice	Descrizione	Prezzo ()

Con riserva di modifiche

BABY GAGGIA PRIMO MODELLO