1	GRUPPO E PORTAFILTRO
2	CALDAIA
3	LIVELLO
4	RUBINETTI ACQUA/VAPORE
5	MONTALATTE TURBOSTEAM
6	ELETTRONICA
7	ELETTRONICA

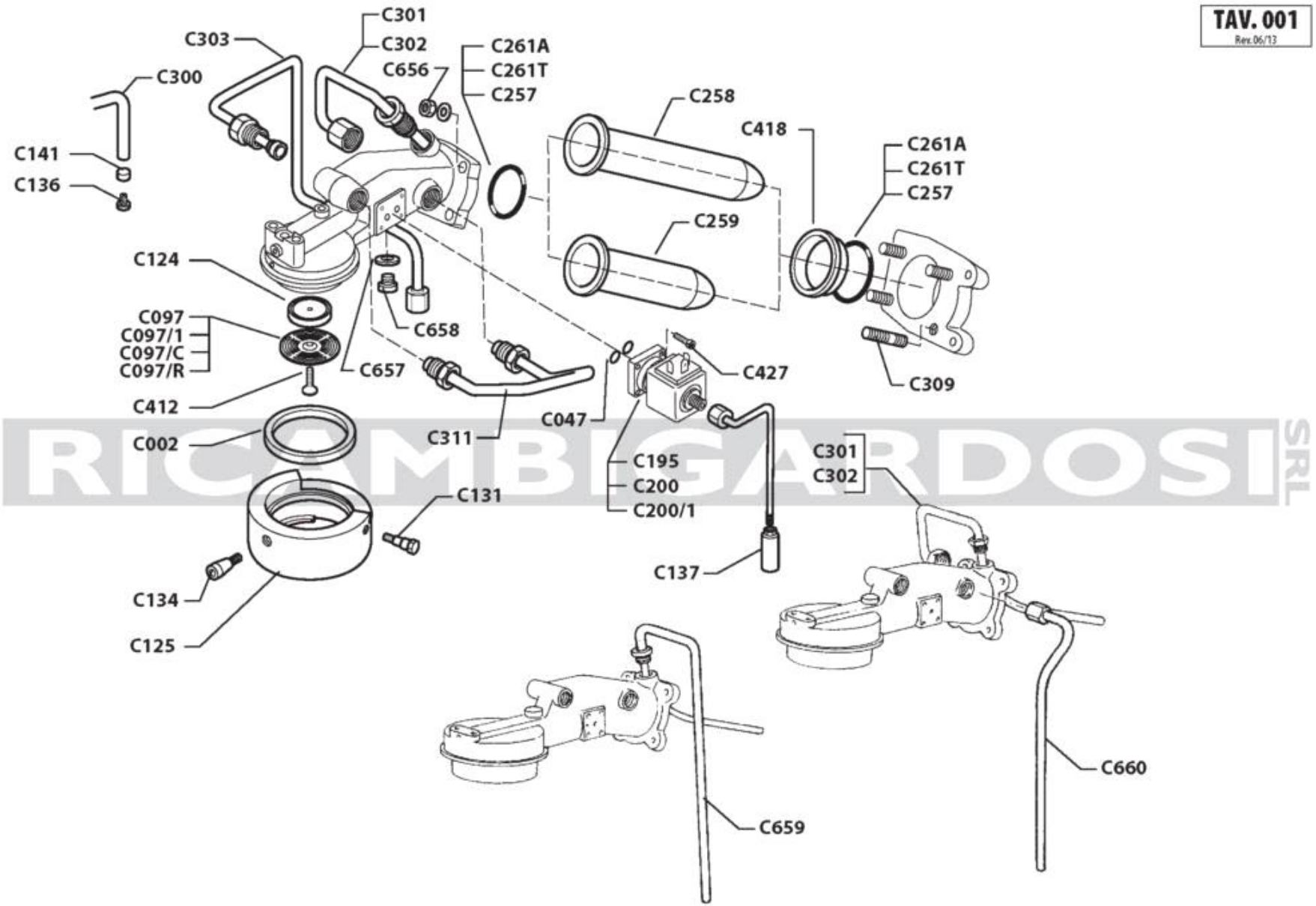

RICAMBIGARDOSI SRL

GRUPPO E PORTAFILTRO

Codice	Descrizione
C002	Guarnizione portafiltro conica m30
C047	or 153 49,21x3,53 viton
C097	Doccia a rete cianfrinata D. 51,5 mm. foro centrale: M5 foratura circolare fori D.2 mm.
C097/1	Doccia erogazione saldata
C124	rompigetto gruppo 34x4
C125	Campana gr. M 20-25-30-32
C131	vite fissaggio campana
C134	vite campana m3x36 inox es.interno
C136	gigleur m 20
C137	spruzzatore tubo scarico gruppo (tubo 14x30/dado esag. 14x23 ott.)
C141	filtro per gigleur m 20 9x1,5
C195	elettrovalvola parker v230 a 3 vie
C200	elettrovalvola lucifer v230 3 vie
C200/1	elettrovalvola sirai v 230/50-60 a 3 vie
C257	or 153 49,21x3,53 viton
C258	cartuccia m 20 maggiorata
C259	cartuccia m 20 mm150
C261A	guar. 2mm per cartuccia e resist. m 20
C261T	guar.teflon x cartuccia e resist. m 20 57x51x2
C300	tubo collettore gr. m 20
C301	tubo collettore gr. m 30
C302	tubo alimentazione cartuccia M 20 - inferiore
C303	tubo alim. gr. raffredd. M20-25-30-32
C309	prigioniero x caldaia m15
C311	tubo raffeddamento M32
C412	vite inox per doccia din 963 m5x20
C418	ghiera di rame cartuccia m 20
C427	Vite inox M4X10
C656	dado es pg 6s cl.8 uni 5587 m6 (telaio)
C657	guarnizione 22x17x1,5
C658	tappo 3/8 esagono incassato
C659	Tubo alimentazione cartuccia
C660	tubo collettore carico entrata gruppo

Codice	Descrizione

Con riserva di modifiche

GRUPPO E PORTAFILTRO

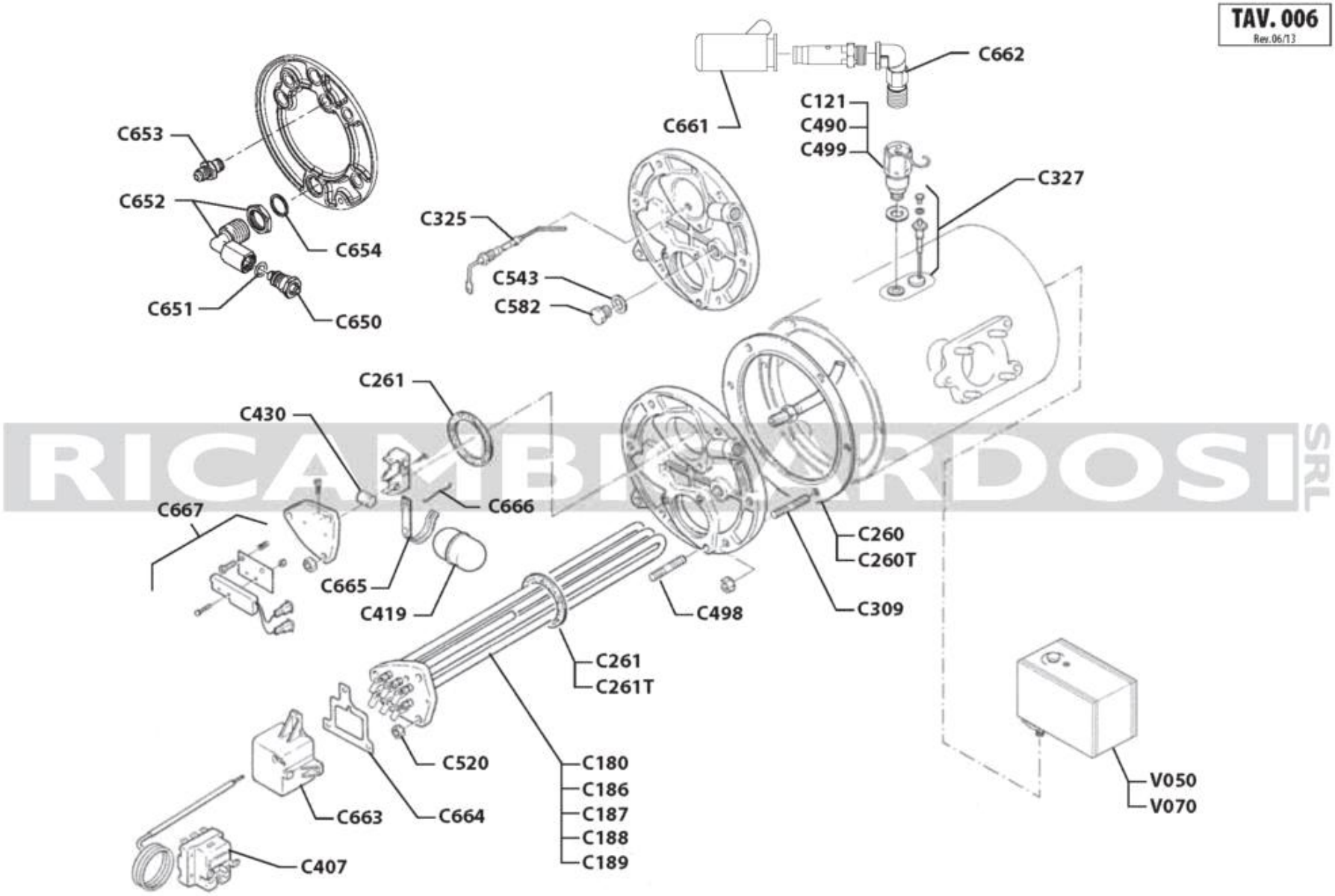
TAV. 006
Rev.06/13
C662
C661
C121
C490
C499
C327
C653
C652
C654
C651
C650
C325
C543
C582
C261
C430
C666
C667
C665
C419
C260
C260T
C309
C498
C261
C261T
C520
C180
C186
C187
C188
C189
C663
C664
C407
V050
V070
RICAMBI ARDOSI SRL

CALDAIA

Codice	Descrizione
C121	valvola di sicurezza 3/8 non omologata
C180	Resistenza a 3 elem. flangia Cimbali W.2850 V.230/240 L.34 guaina term.
C186	Resistenza a 3 elem. flangia Cimbali W.1800 V.110/60 L.17 guaina term. 1 gr.
C187	Resistenza a 3 elem. flangia Cimbali W.1800 V.230/240 L.17 guaina term. 1 gr.
C188	Resistenza a 3 elem. flangia Cimbali W.3750 V.230/240 L.39 guaina term. 2 gr.
C189	Resistenza a 3 elem. flangia Cimbali W.5790 V.230/400 L.59 guaina term. 3 gr.
C260	guar. caldaia m 20 6 fori in teflon
C260T	guar. caldaia m 20 6 fori in teflon
C261	guar. 2mm per cartuccia e resist. m 20
C261T	guar.teflon x cartuccia e resist. m 20 57x51x2
C309	prigioniero x caldaia m15
C325	sonda livello caldaia
C327	sonda livello diritta l=89mm
C407	termostato di sicurezza riarmabile
C419	galleggiante liv. m 20-25-30
C430	raccordo rapido 1/8 per becco
C490	valvola sicurezza 1,9 bar 3/8g
C498	prigioniero fiss. gruppo uni 5909 m8x20 avp tornito znt
C499	valvola di sicurezza 1,9 bar 1/4g ul nsf
C520	dado m8
C543	guarnizione ¯ 14,2x17,9x1,5 ptfe
C582	nipples cieco 1/4
C650	portagomma scarico caldaia
C651	guarnizione or 9,13x2,62
C652	raccordo per portagomma 1/8
C653	nipplo 1/4x1/4 a carterlla
C654	guarnizione rame 1/2
C662	vaschetta protezione valvola sicurezza
C663	Protezione Resistenza
C664	guarnizione protezione resistenza
C665	Sede per galleggiante
C666	molletta tenuta galleggiante
C667	scatola autolivellatore
V050	pressostato parker
V070	pressostato sirai tipo 302/6

Codice	Descrizione

Con riserva di modifiche

CALDAIA

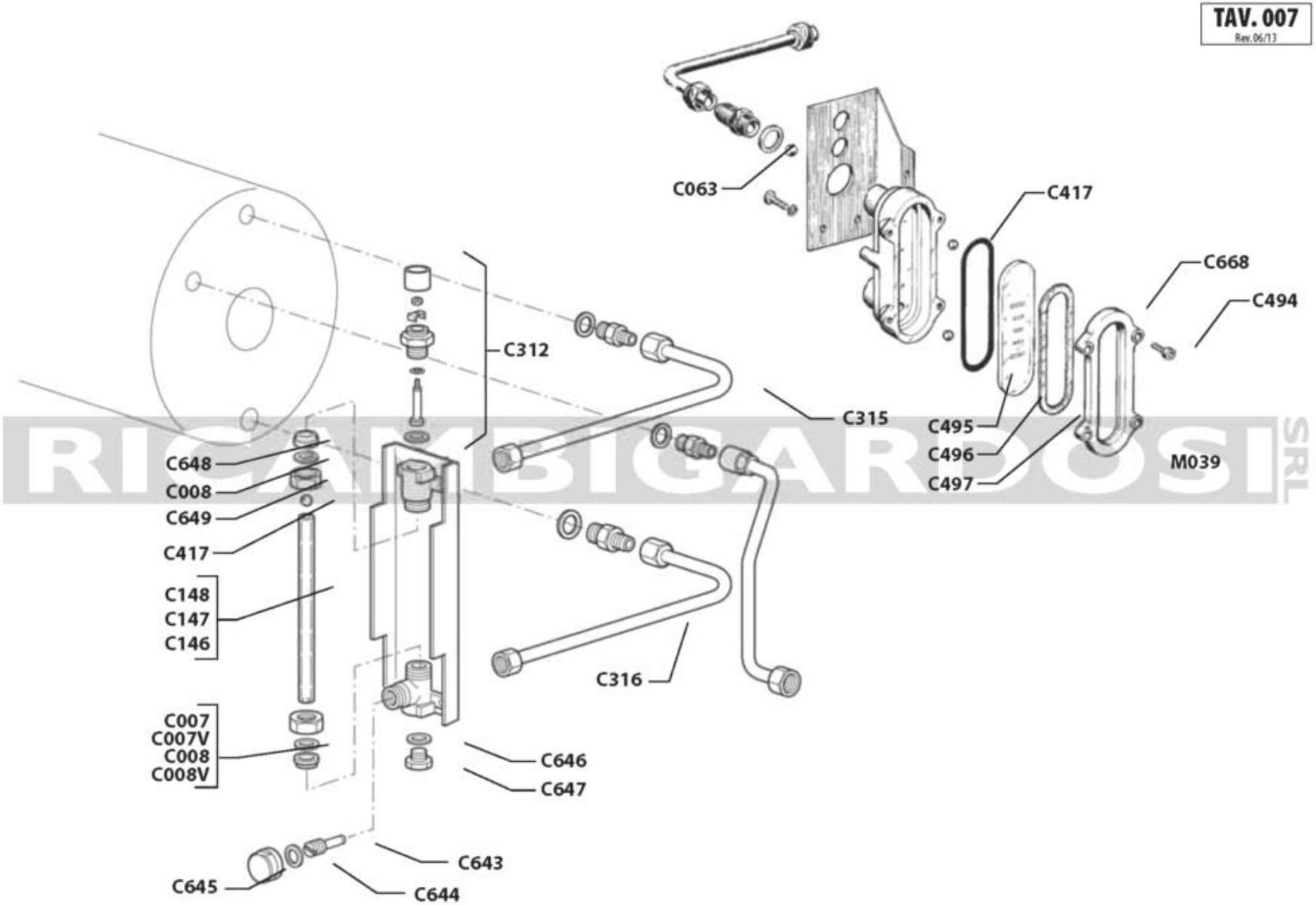
TAV. 007
Rev.06/13
C063
C417
C668
C494
C312
C315
C495
C496
C497
M039
C648
C008
C649
C417
C148
C147
C146
C316
C007
C007V
C008
C008V
C646
C647
C643
C645
C644

LIVELLO

Codice	Descrizione
C007	Guar.livello 0 10
C007V	guar. livello 0 10 in vyton verde
C008	guar. livello 0 12
C008V	guar. livello 0 12 in vyton verde
C063	guar.r/a 3/8 per valvola caldaia 16,5x21,7x2,7
C146	vetro livello 0 10 cm. 13,5
C147	vetro livello 0 12 cm. 13,5 m/15 con riga rossa
C148	vetro liv. 0 12 cm. 11,7 m/20-m/25-m/30-m/31
C312	valvola antirisucchio m32 (c451)
C315	tubo superiore livello
C316	tubo inferiore livello
C417	biglia plastica vetro livello
C494	vite tcei pg din 912 ci 8.8 m 5x14 znt bianca
C495	or 164 60,32x3,53 silicone
C496	vetro livello piatto 30x90
C497	guarnizione livello
C643	vite regolazione vetro livello
C644	guarnizione vite regolazione
C645	tappo vite regolazione
C646	guarnizione tappo inferiore
C647	nipplo cieco 1/4
C648	guarnizione tubo vetro livello
C649	dado tubo vetro livello
C668	flangia per vetro livello

Con riserva di modifiche

LIVELLO

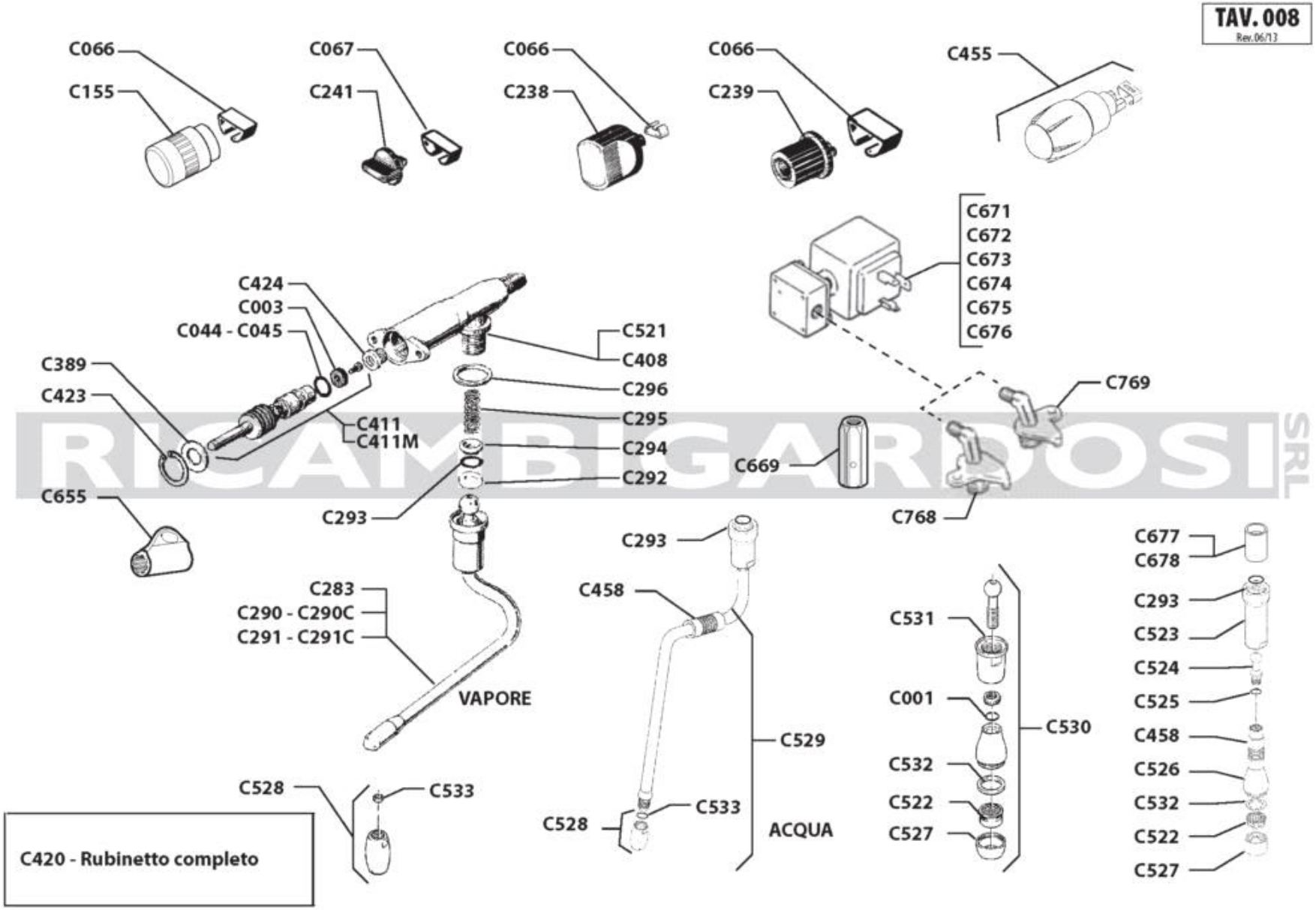

RICAMBI GARDOSI SRL

RUBINETTI ACQUA / VAPORE

Codice	Descrizione
C001	or 106 6,75x1,78 viton
C003	guar. rub. acqua e vap.
C044	or 113 3043 10,78x2,62 nbr
C045	or 113 3043 10,78x2,62 viton
C066	molla volantino vapore
C067	molla volantino selettore
C155	volantino acq./vap. m/32
C238	manopola rub.vap.acqua m 20
C239	volantino rub. vap.acqua m 15 ut
C241	volantino selettore m 15
C283	tubo vapore inox m 30
C290	tubo vapore m 20
C290C	tubo vapore m 20 completo
C291	tubo vapore m 15
C291C	tubo vapore m 15 completo
C292	guar.teflon ¯ 14,2x9x5
C293	or 2043 10,82x1,78 viton
C294	sede premimolla
C295	molla rub. vap.
C296	guar. x tubo vap. 20x17x2
C389	rondella din 988-ps st2k60 ¯ 16x22x1
C408	corpo rubinetto v/a m 20/25/30
C411	asta vapore acqua completo
C411M	asta vap. acqua compl. modif.
C420	rubinetto completo m/20-25-30
C423	benzing 0 22 uni 7437
C424	sede inox rub. M/20-M/30
C455	volantino m/39
C521	corpo rubinetto m39
C522	aereatore acqua
C523	calotta lunga attacco lancia
C524	lancia acqua inox m39 - m27
C525	or ¯ 6,75x1,78 vyton
C526	raccordo diffusore acqua lungo
C527	rompigetto m22x1
C528	bulbo vapore

Codice	Descrizione
C529	kit lancia vapore c/bulbo m/39
C530	formazione lancia acqua
C531	calotta 3/8 gas inox c/piani 18
C532	guarnizione
C533	Or ¯ 7,65x1,78 vyton
C655	manicotto
C669	bulbo vapore automatico inox
C671	ev 2 vie 24v 50/60 viton 1/8"
C672	ev.2r-ul 24/60
C673	ev 2vie 220/240v 50hz viton 1/8"
C674	ev.2r-u.l. 208/60
C675	ev.3r 1/4 24/50-60lu
C676	ev.3r 1/4 208-240/50-60
C677	distanziale guarnizione snodo
C678	distanziale snodo snf
C768	Raccordo snodo vapore
C769	Raccordo prelievo vapore

Con riserva di modifiche

RUBINETTI ACQUA/VAPORE

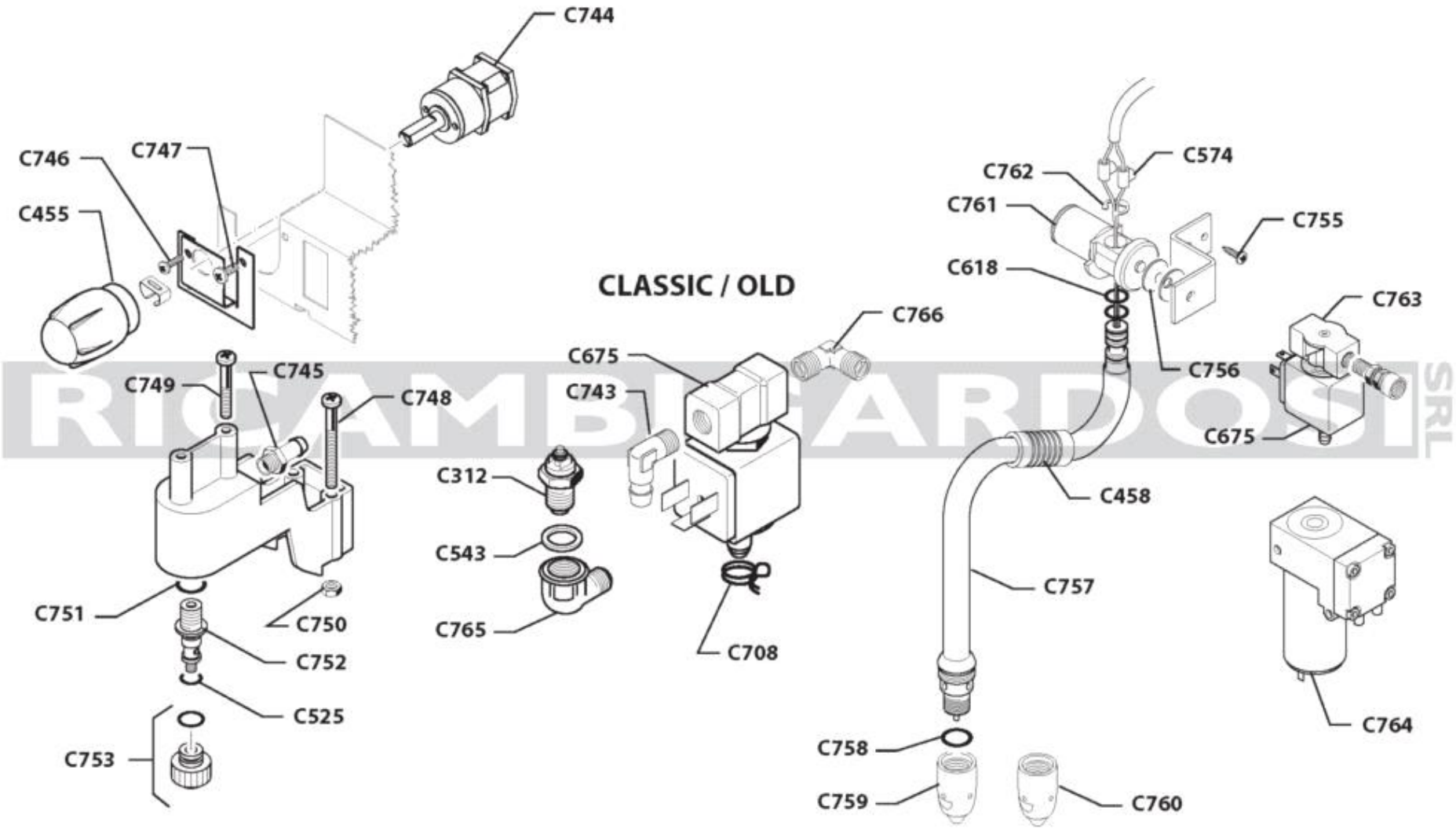

RICAMBI BARDOSI SRL

MONTALATTE TURBOSTEAM

Codice	Descrizione
C312	valvola antirisucchio m32 (c451)
C455	volantino m/39
C525	or ¯ 6,75x1,78 vyton
C543	guarnizione ¯ 14,2x17,9x1,5 ptfe
C618	o-ring d. 8,73x1,78 epdm , or108
C675	ev.3r 1/4 24/50-60lu
C708	fascetta doppio filo
C743	Raccordo 1/4 portagomma a gomito
C744	Interruttore montalatte
C745	Raccordo portagomma 1/8 per montalatte
C746	vite m 3x8 testa cilindrica impronta a croce acciaio inox din7985 a2
C748	Vite M4X35 TCB.TCR.
C749	Vite trilobata M4X15 TC. TCR.
C750	Dado esagonale medio PG DIN 934 CI 8 M 4 INOX A2 sp. 4 (terra + doccetta q)
C751	Guarnizione 14,5X10,2X1,5
C752	Raccordo snodo montalatte
C753	Ghiera montalatte
C754	Morsetto
C755	Vite M4X10 TCB.TCR.
C756	Molla a tazza 18X6,2X0,5 Inox
C757	Lancia vapore M39
C758	Guarnizione OR 14X1,78
C759	Spruzzatore vapore termocop. D.1,75
C760	Spruzzatore vapore termocop. D.1
C761	Snodo vapore 17,5¡
C762	Anello benzing D.8
C763	Nipplo orientabile 1/4mX1/4F
C764	Compressore 24V DC
C765	Raccordo a gomito 3/8fX1/8M
C766	raccordo a l filetto mm.1/8"

Con riserva di modifiche

MONTALATTE TURBOSTEAM

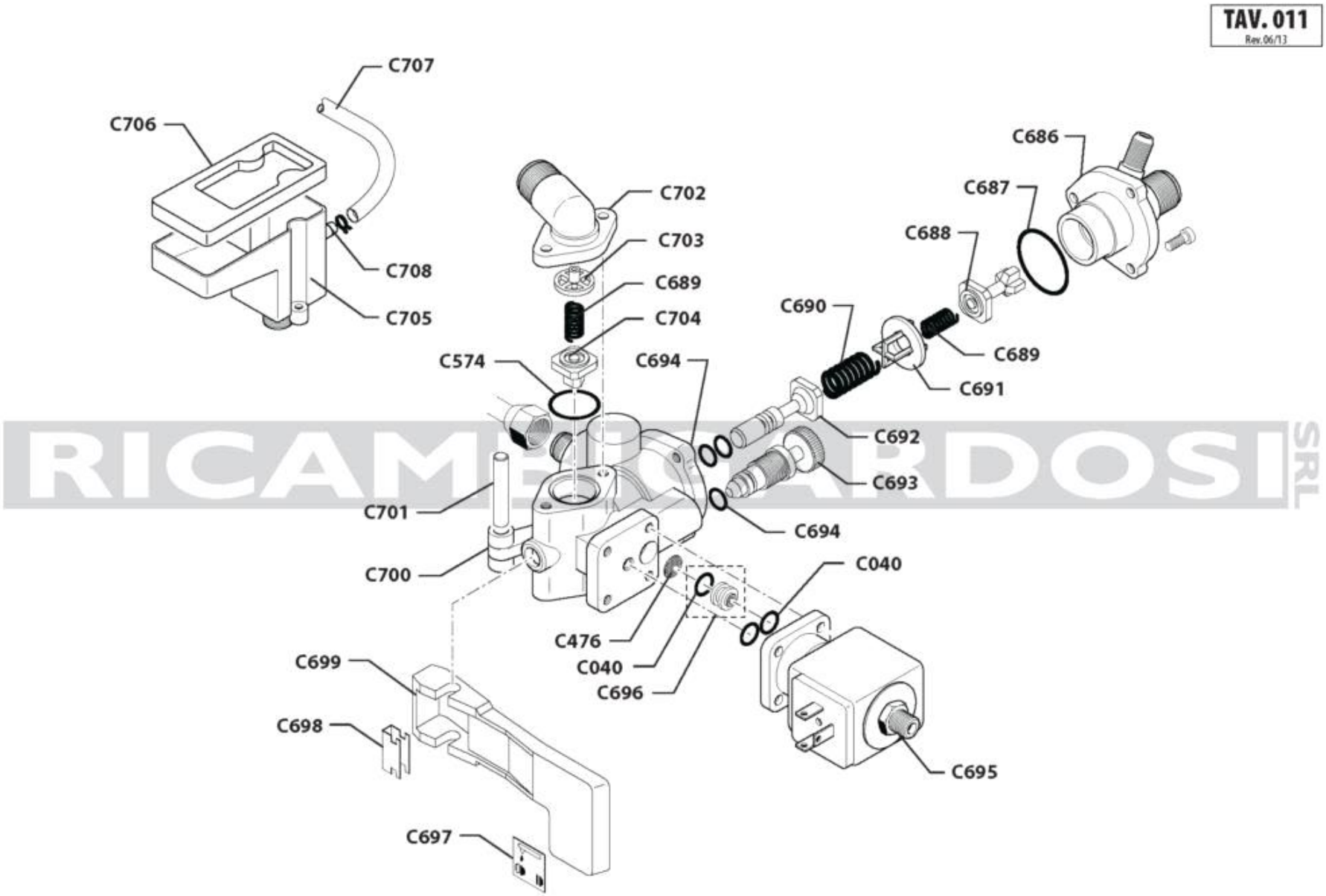

RICAMBI CARDOSI SRL

ELETTRONICA

Codice	Descrizione
C040	or r5 5,70x1,90 nbr
C476	filtrino rete d.9mm
C574	o-ring d. 17,11x1,78 nsf
C686	flangia massello
C687	or 2093 23,52x1,78 nbr
C688	valvola ritegno
C689	molla
C690	molla
C691	guida molla
C692	valvola carico
C693	perno esclusione alimentazione
C694	guarnizione or 4,20x1,90
C695	ev 2g 24/50-60
C696	bussola con ugello d.0,8
C697	targhetta carico acqua
C698	clip leva carico caldaia
C699	leva carico acqua
C700	corpo valvola
C701	perno
C702	flangia alimentazione caldaia
C703	guida molla
C704	valvola ritegno
C705	vaschetta scarico
C706	Coperchio vaschetta scarico
C707	tubo silicone 6x10
C708	fascetta doppio filo

Con riserva di modifiche

ELETTRONICA

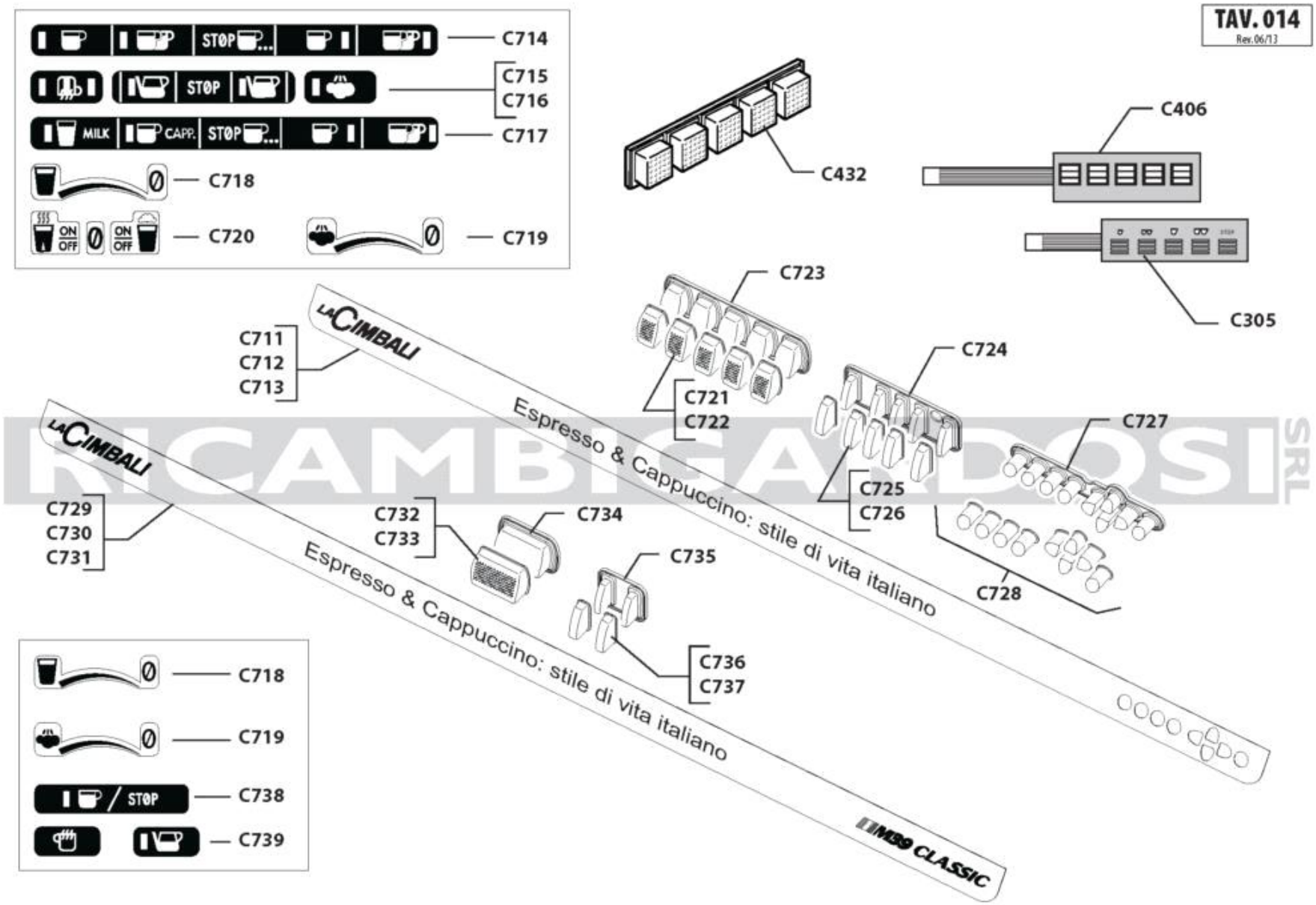

RICAMBIGADDOSI SRL

ELETTRONICA

Codice	Descrizione
C305	pulsantiera m/20 dosatron
C406	pulsantiera dosatron m 30
C432	tastiera m/32
C711	adesivo display m39 dosatron 2gr
C712	adesivo display m39 dosatron 3gr
C713	adesivo display m39 dosatron 4gr
C714	etichetta selezione caff • m39
C715	etichetta servizi m39 dt
C716	etichetta servizi m39 dt per nord america
C717	etichetta selezione caff • - capp. m39
C718	etichetta latte m39
C719	etichetta vapore m39
C720	etichetta turbosteam
C721	tasto selezione caff •
C722	tasto selezione caff • gold
C723	membrana selezione caff • dosatron
C724	membrana selezione servizi dosatron
C725	tasto selezione servizi
C726	Tasto selezione servizi GOLD
C727	membrana programmazione m39
C728	ass. pulsantiera programmazione m39
C729	adesivo display m39 c 2gr
C730	adesivo display m39 c 3gr
C731	adesivo display m39 c 4gr
C732	tasto caff • m39 classic
C733	tasto caff • m39 classic gold
C734	membrana sel. caff • continua
C735	membrana sel. servizi continua
C736	tasto selezione servizi
C737	tasto selezione servizi gold
C738	etichetta stop caff • m39
C739	etichetta servizi m39 c

Con riserva di modifiche

ELETTRONICA