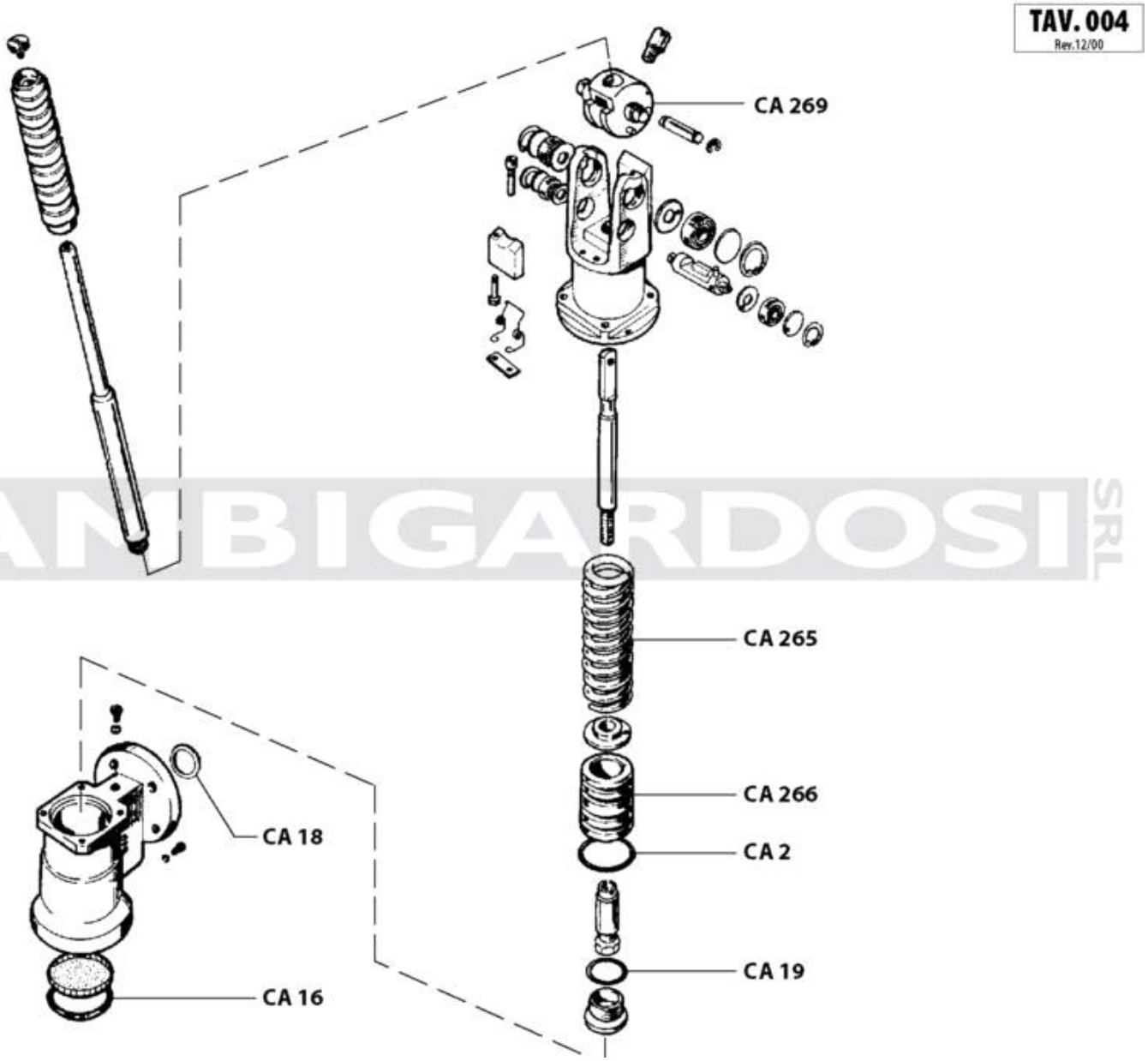

RICAMBI GARDOSI SRL

GRUPPO A LEVA

Codice	Descrizione
CA002	or 145 6162 40,65x5,35 nbr
CA016	or 157 6212 53,34x5,35 nbr
CA018	or 2093 23,52x1,78 nbr
CA019	or tappo pistone a leva
CA265	molla tendi pistone
CA266	Portaguarnizione livello

Con riserva di modifiche

GRUPPO A LEVA