1	GRUPPO ELETTROVALVOLA
2	VALVOLE
3	RUBINETTO-VETROLIVELLO-MANOMETRI-PULSANTIERA
4	RESISTENZE-GUARNIZIONI-TIMER
5	GRUPPO A LEVA

uavending-ricambi.com

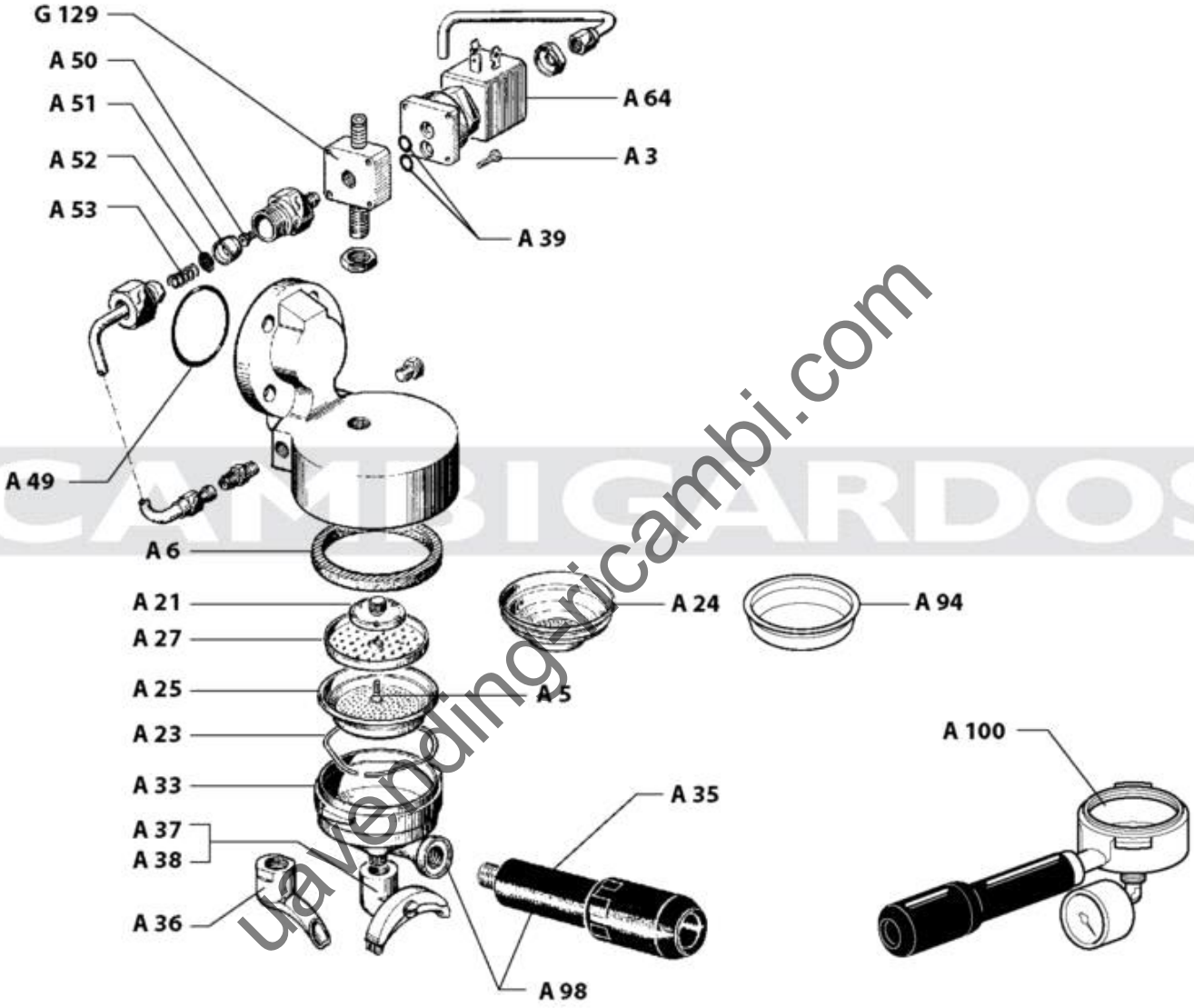

RICAMBIGARDOSI SRL
uavendingricambi.com

GRUPPO ELETTROVALVOLA

Codice	Descrizione
A003	Vite inox M4X10
A005	vite fiss. spruzzatore gruppo m 5 x 10 inox tsi
A006	Guarnizione portafiltro con spacchi esterni
A021	spruzzatore gruppo
A023	molla ferma filtro acciaio inox filo ¯1,1
A024	Filtro basso 1 tazza con bordo gr. 6
A025	Filtro basso 2 tazze con bordo gr. 12
A027	Doccia a rete saldata con foro imbutito D. 57 mm. H: 3,9 mm. Foro centrale M5 foratura circolare Fori D. 1,7 mm.
A033	Corpo portafiltro 3/8-M12 CROMATURA NSF
A035	manopola portafiltro con manico corto
A036	beccuccio a 1 via 3/8 curvato cromato
A037	beccuccio a 2 vie bar cromato 3/8
A038	beccuccio a 2 vie 3/8 con divisore
A039	or r5 5,70x1,90 nbr
A049	or 3162 40,95x2,62 nbr
A050	gigleur gr. foro o 8
A051	bussola porta retina gruppo e/61
A052	retina inox per gigleur
A053	Molla premi filtrino
A064	elettrovalvola lucifer v230 3 vie
A094	filtro cieco (lavadoccia)
A098	Portafiltro completo di manico e coppa 3/8-M12 CROMATURA NSF
A100	Portafiltro prova pressione
G129	Basetta porta elettrovalvola

Con riserva di modifiche

uavending-ricambi.com

GRUPPO ELETTROVALVOLA

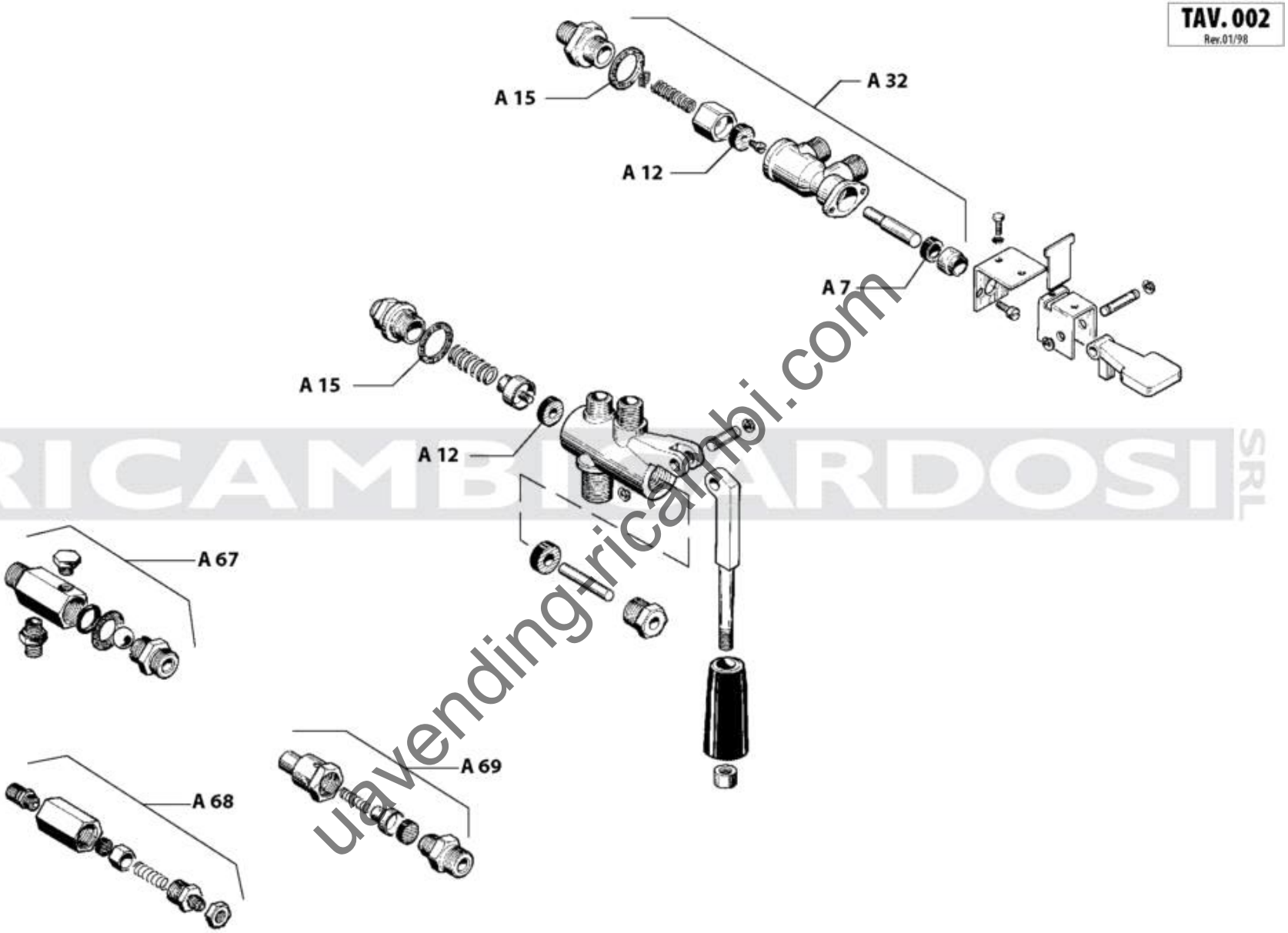

RICAMBI BARDOSI SRL
uavendingricambi.com

VALVOLE

Codice	Descrizione
A007	guar. pulsante 3 vie
A012	guar.vap.acqua in gomma 15x4x4
A015	guar.teflon scarico
A032	complessivo pulsante b/25
A067	valvola ritegno
A068	valvola espansione
A069	valvola caldaia

Con riserva di modifiche

VALVOLE

uavending-ricambi.com

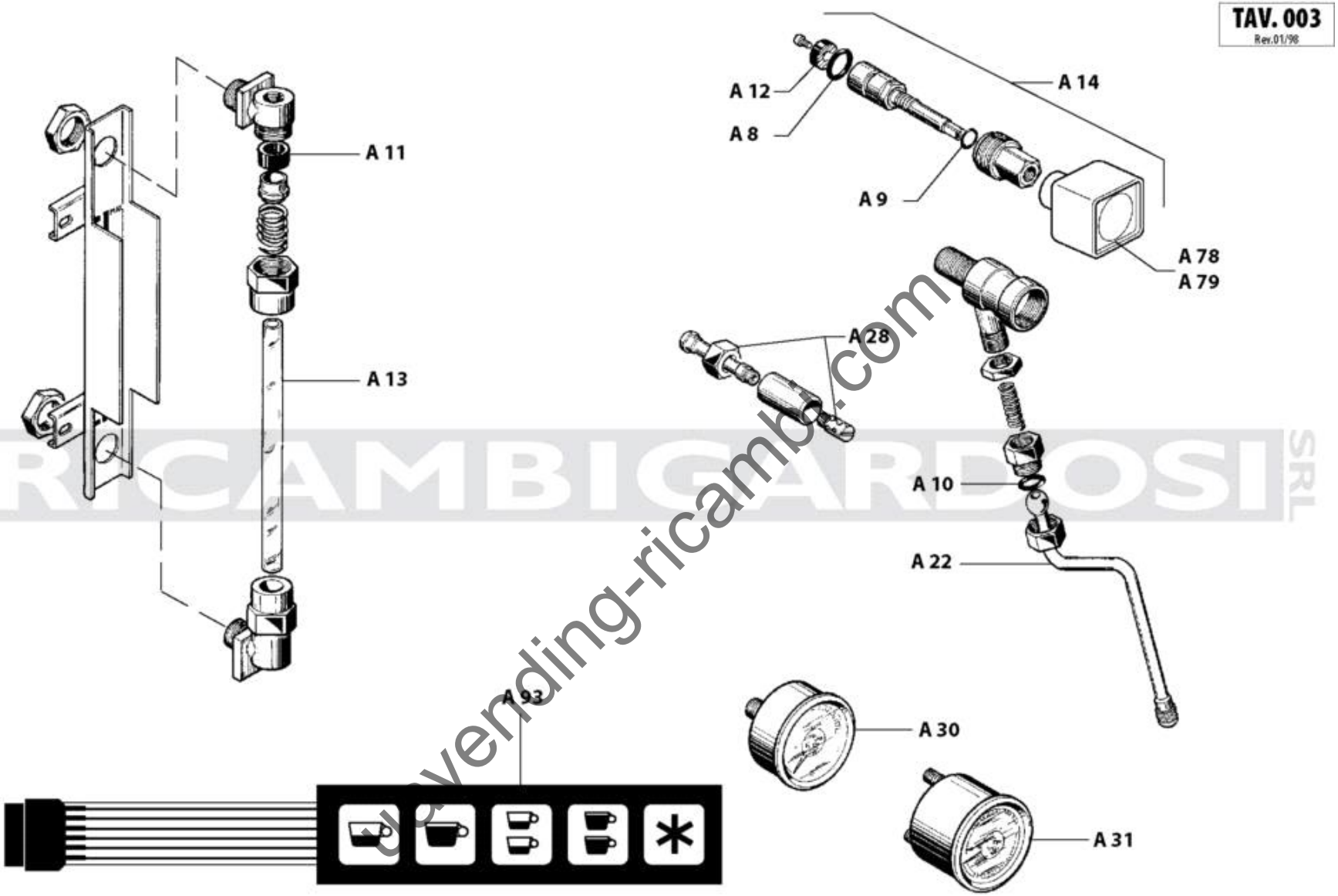

RICAMBIGARDOSI SRL
vending-ricambi.com

RUBINETTO-VETROLIVELLO-MANOMETRI-PULSANTIERA

Codice	Descrizione
A008	or 113 3043 10,78x2,62 nbr
A009	or 113 3043 10,78x2,62 viton
A010	or r9 10,50x2,70 epdm
A011	guar. livello
A012	guar.vap.acqua in gomma 15x4x4
A013	vetro livello
A014	rubinetto acqua vapore
A022	tubo vapore
A028	tubo acqua
A030	Manometro caldaia d. 52 scala 0-3 bar raccordo 1/4"
A031	Manometro doppia scala d. 60 0-2,5 - 0-16 bar raccordo 1/8"
A078	volantino acqua completo
A079	volantino vapore completo
A093	pulsantiera 5 tasti

Con riserva di modifiche

RUBINETTO-VETROLIVELLO-MANOMETRI-PULSANTIERA

uavending-ricambi.com

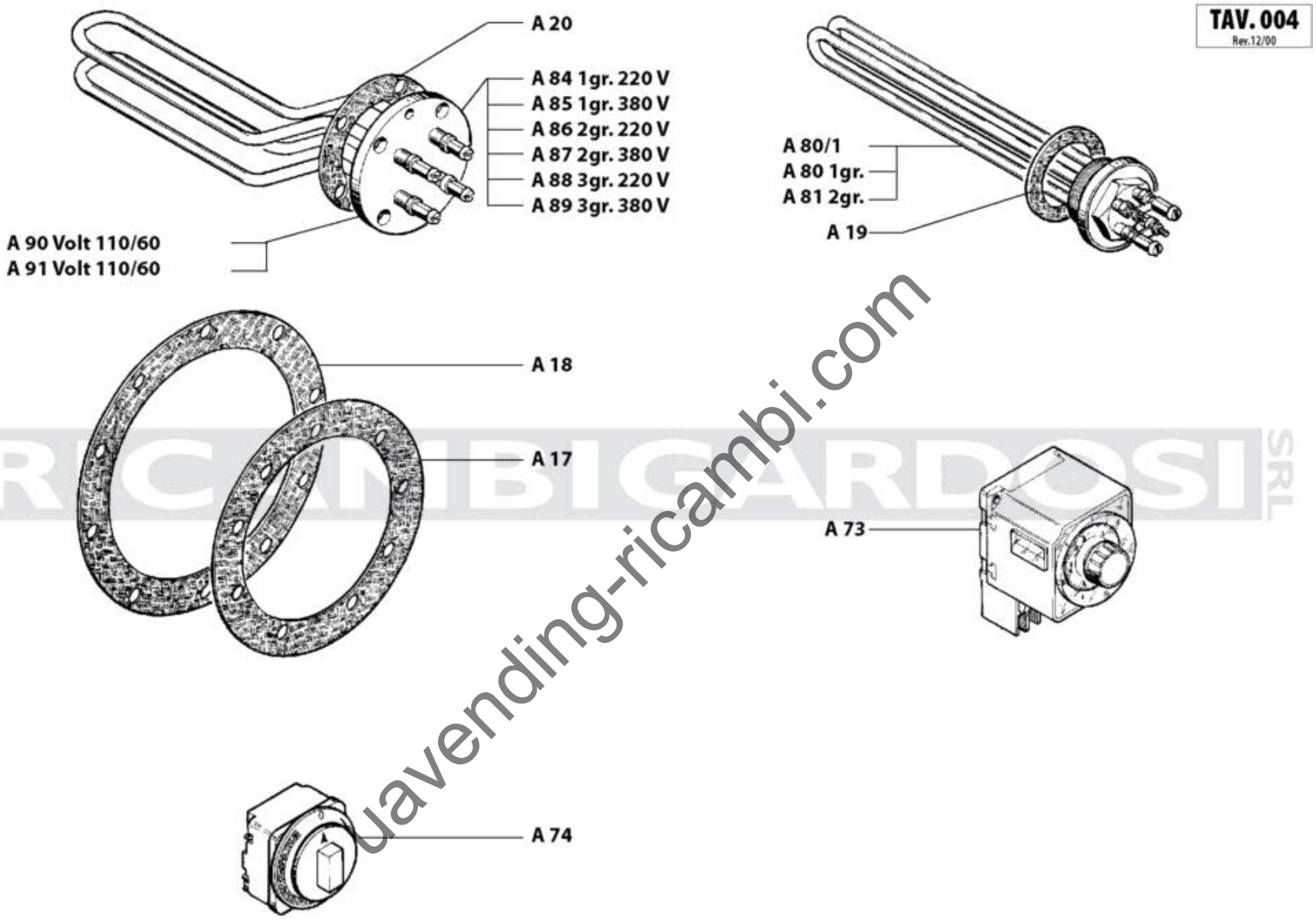

RICAMBI GARDOSI SRL
uavending-ricambi.com

RESISTENZE-GUARNIZIONI-TIMER

Codice	Descrizione
A017	guar. caldaia 9 fori
A018	guar. caldaia 10 fori
A019	guar. resist. teflon 53,5x42 sp. 3
A020	guar.alimentare resistenza 4 fori
A073	timer b/25
A074	Timer Export
A080	Resistenza a tappo gr 1. W.1500 V.230
A081	Resistenza a tappo gr.2 W. 3500 V.230/380
A084	Resistenza gr.1 W. 2000 V.230/400
A085	Resistenza gr.1 W. 3000 V.230/380 6 poli
A086	Resistenza gr.2 W. 2500 V.230
A087	Resistenza gr.2 W. 2700 V.230/400 6 poli
A088	Resistenza gr.3 W. 4400 V.230
A089	res. gr.3 W 4000 V.380
A090	Resistenza gr 1 W. 2000 V.110
A091	Resistenza gr.2 W. 2500 V.110

Con riserva di modifiche

RESISTENZE-GUARNIZIONI-TIMER

uavending-ricambi.com

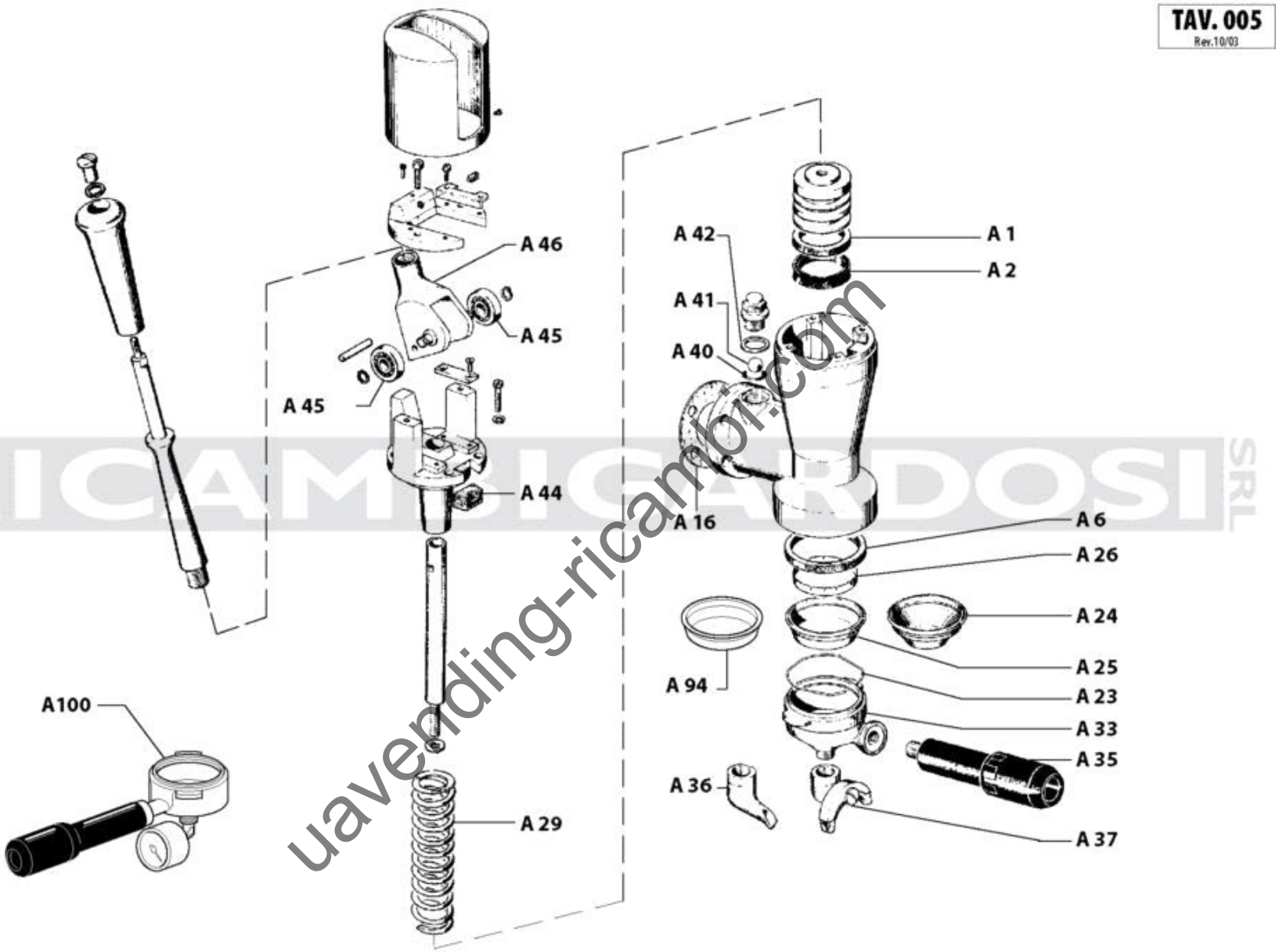

RICAMBI CARDOSI SRL
uavending-ricambi.com

GRUPPO A LEVA

Codice	Descrizione
A001	guar. pistone 0 50
A002	guar. pistone w
A006	Guarnizione portafiltro con spacchi esterni
A016	guar. gruppo
A023	molla ferma filtro acciaio inox filo ¯1,1
A024	Filtro basso 1 tazza con bordo gr. 6
A025	Filtro basso 2 tazze con bordo gr. 12
A026	Doccia a graffe
A029	molla gruppo
A033	Corpo portafiltro 3/8-M12 CROMATURA NSF
A035	manopola portafiltro con manico corto
A036	beccuccio a 1 via 3/8 curvato cromato
A037	beccuccio a 2 vie bar cromato 3/8
A040	or 115 11,91x2,62 viton
A041	sfera inox
A042	guarnizione 23x18x2
A044	interruttore gruppo
A045	cuscinetto a sfera
A094	filtro cieco (lavadoccia)
A100	Portafiltro prova pressione

Con riserva di modifiche

GRUPPO A LEVA

uavending-ricambi.com