Model Machine

MACINA006	КАВОВАМАШИНА DR.COFFEE F11 PLUS НА 2 ЛІТРИ
MACINA006.T 0001	TAVOLA NR. 1 - ARTICOLO КАВОВАМАШИНА DR.COFFEE F11 PLUS НА 2 ЛІТРИ

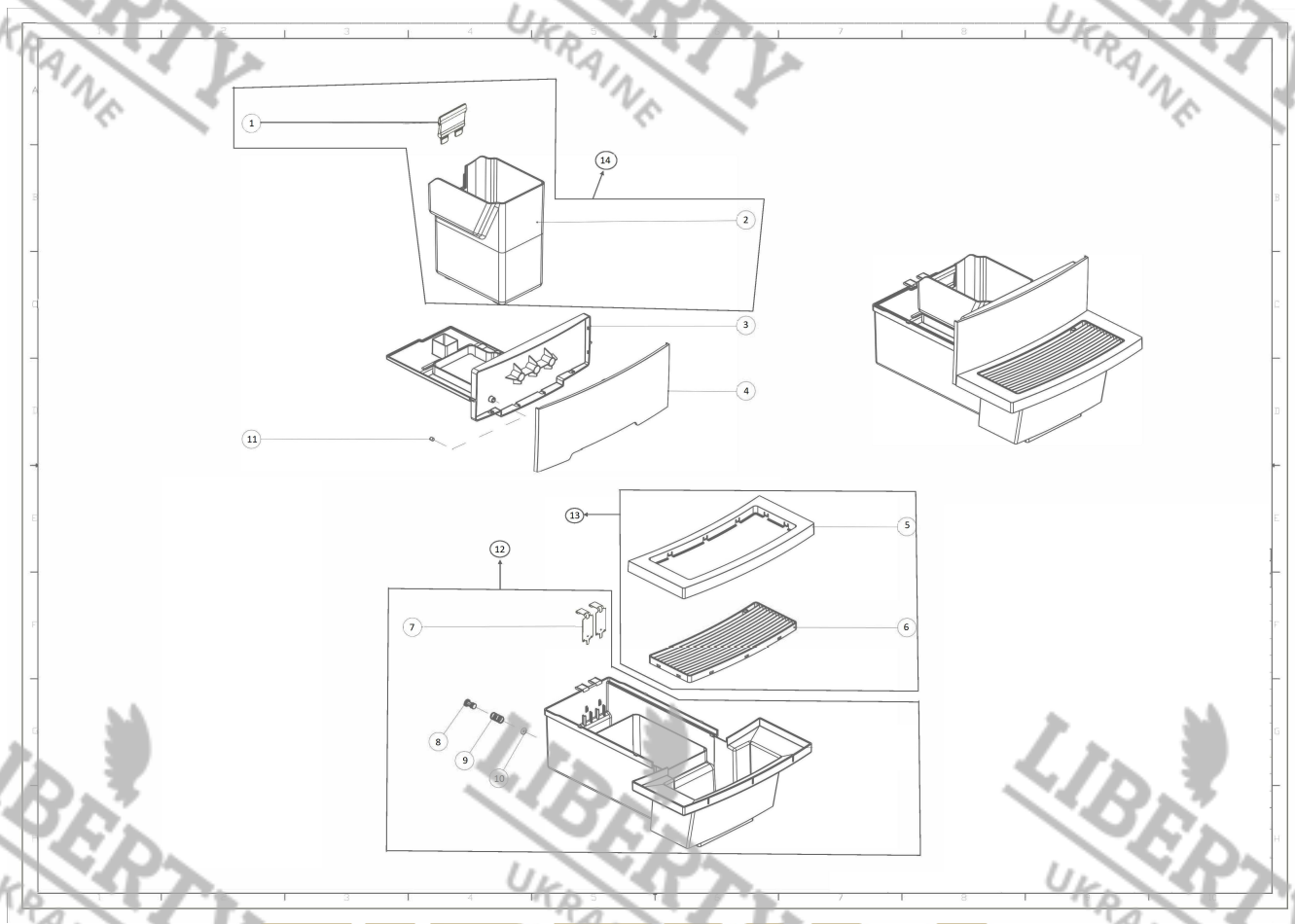

LIBERTY UKRAINE

Model Machine

MACINA006	КАВОВАМАШИНА DR.COFFEE F11 PLUS НА 2 ЛІТРИ

Web	Pos.	Item	Replace by	Description
		Press - CTRL + CLICK go to item in a new window		
		Нажмите - Ctrl + правая кнопка мыши что бы открыть запчасть в новом окне		
	1	**8.S.1.0033**		РЕЗИНОВА НАКЛАДКА НА БУНКЕР ДЛЯ ЖМИХУ
	2	**8.S.1.0032**		БУНКЕР ДЛЯ ЖМИХУ
	3	**8.S.1.0031**		КОРПУС ВЕРХНЬОЇ ЧАСТИНИ КАПЛЕСБІРНИКА
	4	**8.S.1.0027**		ПЕРЕДНЯ ПАНЕЛЬ КОРПУСУ ВЕРХНЬОЇ ЧАСТИНИ КАПЛЕСБІРНИКА
	5	**8.S.1.0029**		РАМКА РЕШІТКИ
	6	**8.S.1.0028**		РЕШІТКА
	7	**8.W.2.0002**		МЕТАЛЕВІ СКОБИ РІВНЯ ВОДИ
	8	**8.S.1.0015**		КОРПУС КЛАПАНА КАПЛЕСБІРНИКА
	9	**8.W.5.0001**		ПРУЖИНА 11,6*20
	10	**8.G.1.0001**		РЕЗИНКА 5*3
	11	**8.W.6.0004**		МАГНІТ
	12	**7.NN.0261**		НИЖНЯ ЧАСТИНА КАПЛЕСБІРНИКА
	13	**7.NN.0124**		РЕШІТКА У ЗБОРІ
	14	**7.NN.0122**		БУНКЕР ДЛЯ ЖМИХУ

LIBERTY UKRAINE

Model Machine

MACINA006	КАВОВАМАШИНА DR.COFFEE F11 PLUS НА 2 ЛІТРИ
MACINA006.T 0002	TAVOLA NR. 2 - ARTICOLO КАВОВАМАШИНА DR.COFFEE F11 PLUS НА 2 ЛІТРИ

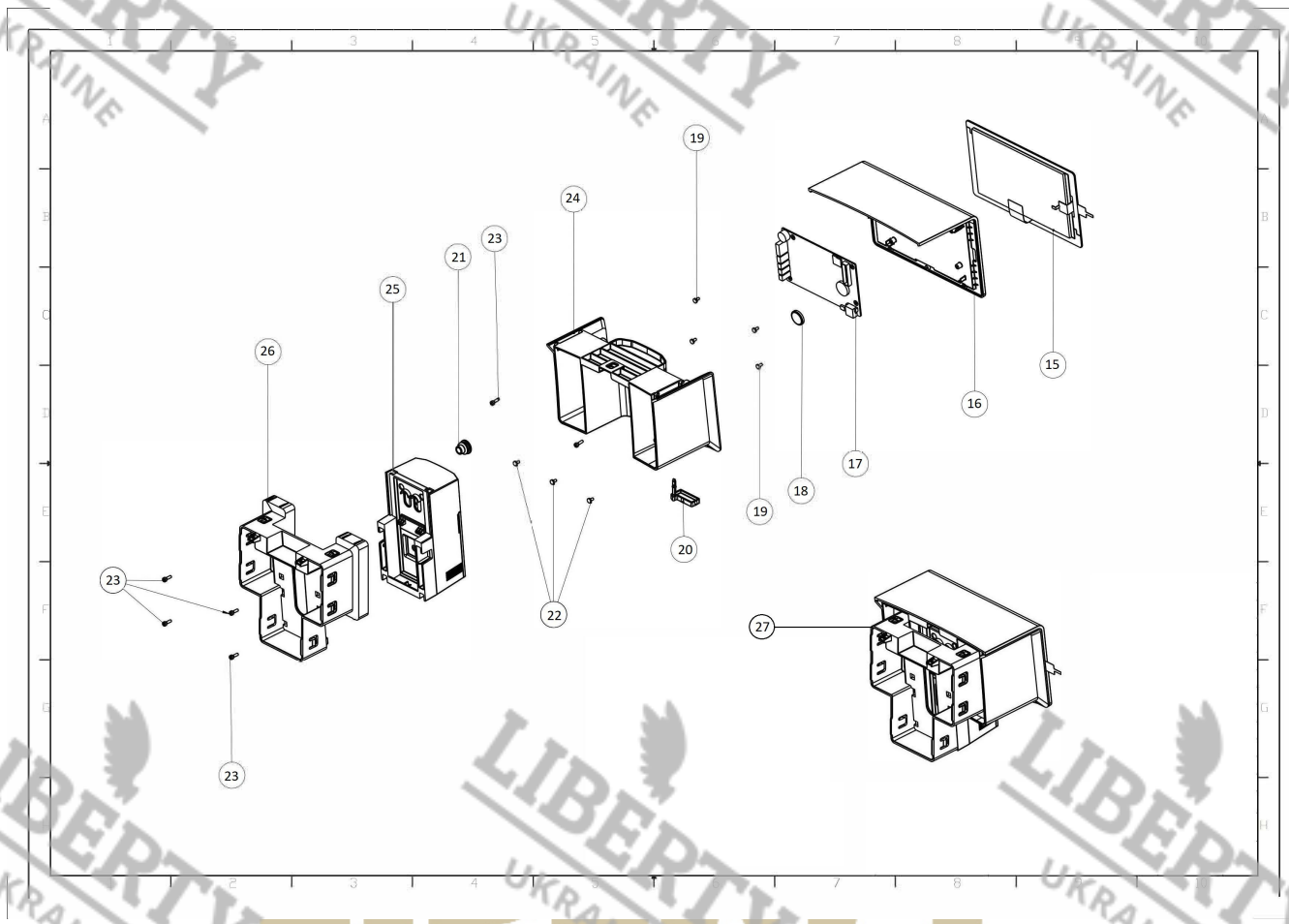

Web Pos.	Item	Replace by	Description

Model Machine

MACINA006		КАВОВАМАШИНА DR.COFFEE F11 PLUS НА 2 ЛІТРИ

Press - CTRL + CLICK go to item in a new window
Нажмите - Ctrl + правая кнопка мыши что бы открыть запчасть в новом окне

15	8.D.3.0001	ДИСПЛЕЙНИЙ МОДУЛЬ
16	8.S.1.0034	ПАНЕЛЬ ДИСПЛЕЙНОГО МОДУЛЮ
17	8.D.1.0002	ПЛАТА УПРАВЛІННЯ
18	8.D.3.0064	БАТАРЕЙКА CR-2032
19	8.W.3.0002	БОЛТ ST4*12
20	8.G.2.0001	РЕЗИНОВА ЗАГЛУШКА НА USB
21	8.G.2.0002	СИЛІКОНОВА ВТУЛКА
22	8.W.3.0002	БОЛТ ST4*12
23	8.W.3.0001	БОЛТ ST3*10
24	8.S.1.0035	LCD ТРИМАЧ
25	7.NN.0139	ДИСПЕНСЕР
26	8.S.1.0036	ТРИМАЧ ДИСПЕНСОРА
27	7.NN.0005	ГРУППА ДИСПЛЕЯ

LIBERTY UKRAINE

Model Machine

MACINA006	КАВОВАМАШИНА DR.COFFEE F11 PLUS НА 2 ЛІТРИ
MACINA006.T 0003	TAVOLA NR. 3 - ARTICOLO КАВОВАМАШИНА DR.COFFEE F11 PLUS НА 2 ЛІТРИ

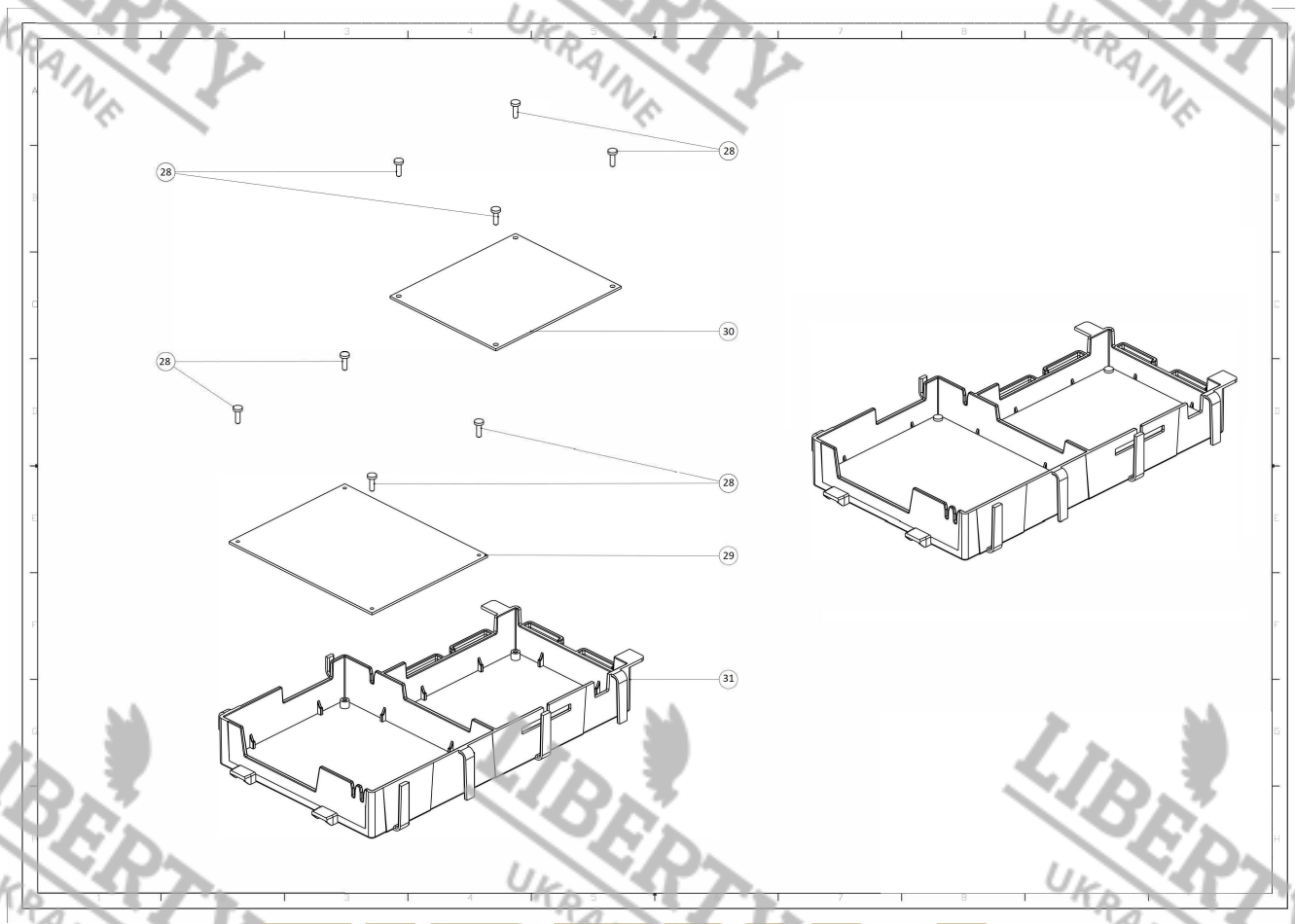

Web	Pos.	Item	Replace by	Description

Model Machine

MACINA006		КАВОВАМАШИНА DR.COFFEE F11 PLUS НА 2 ЛІТРИ
Press - CTRL + CLICK go to item in a new window *Нажмите - Ctrl + правая кнопка мыши что бы открыть запчасть в новом окне*		
28	8.W.3.0001	БОЛТ ST3*10
29	8.D.1.0004	СИЛОВА ПЛАТА
30	8.D.1.0003	ПЛАТА РСВА
31	8.S.1.0056	КОРПУС

LIBERTY UKRAINE

Model Machine

MACINA006	КАВОВАМАШИНА DR.COFFEE F11 PLUS НА 2 ЛІТРИ
MACINA006.T 0004	TAVOLA NR. 4 - ARTICOLO КАВОВАМАШИНА DR.COFFEE F11 PLUS НА 2 ЛІТРИ

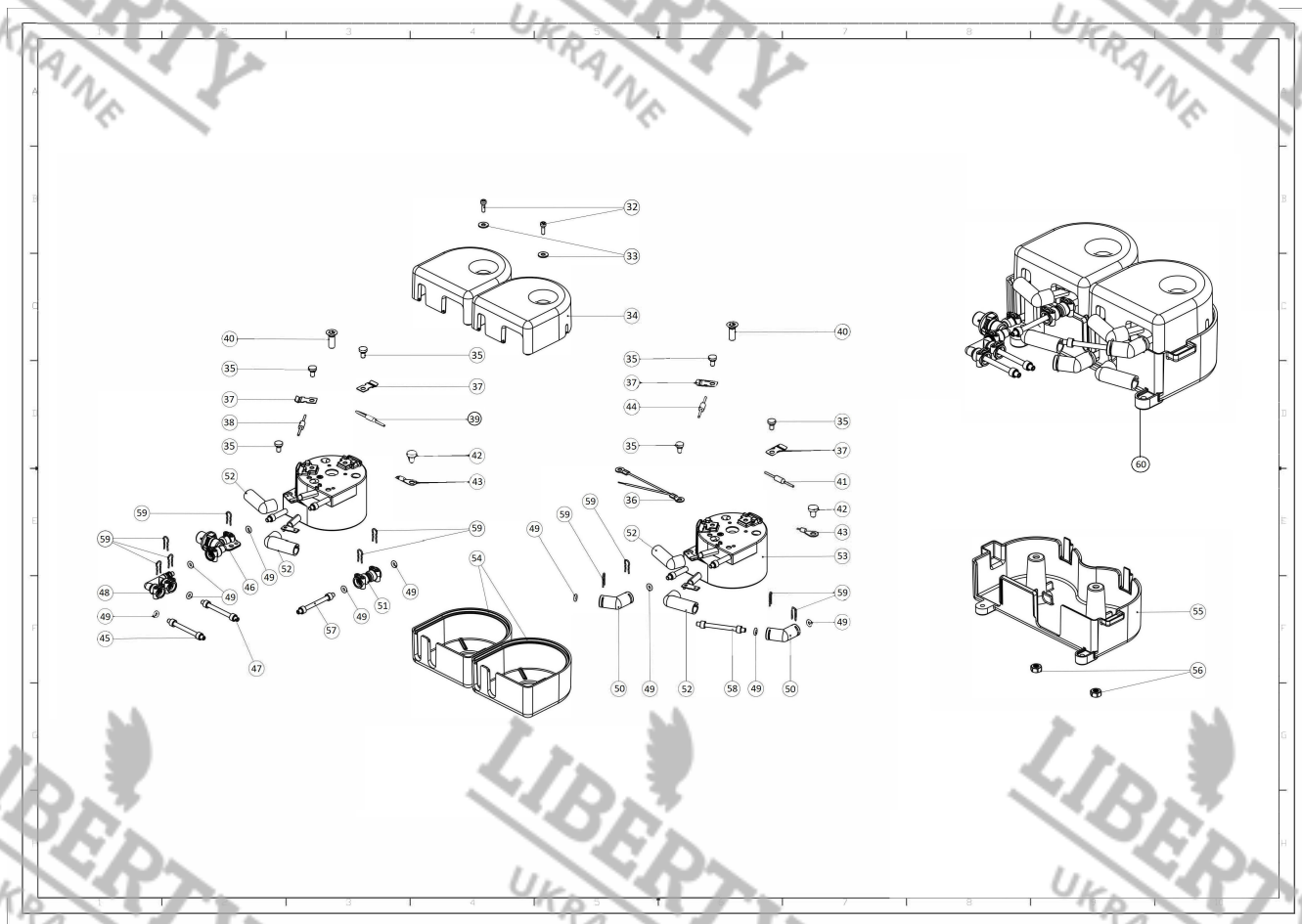

Web Pos.	Item	Replace by	Description

Model Machine

MACINA006	КАВОВАМАШИНА DR.COFFEE F11 PLUS НА 2 ЛІТРИ	

Press - CTRL + CLICK go to item in a new window
Нажмите - Ctrl + правая кнопка мыши что бы открыть запчасть в новом окне

32	8.W.3.0001	БОЛТ ST3*10
33	8.W.3.0005	ШАЙБА
34	8.T.1.0002	ВЕРХНЯ ЧАСТИНА ТЕРМОСТІЙКОГО КОЖУХА БОЙЛЕРІВ
35	8.W.3.0010	БОЛТ M4*6
36	8.D.2.0013	ПРОВІД ЗАЗЕМЛЕНННЯ
37	8.W.2.0005	ЗАЖИМ ЗАПОБІЖНИКА
38	8.D.2.0010	КАВОВИЙ ЗАПОБІЖНИК
39	8.D.2.0009	КАВОВИЙ ЗАПОБІЖНИК
40	8.W.3.0011	БОЛТ M6*14
41	8.D.2.0011	ПАРОВИЙ ЗАПОБІЖНИК
42	8.W.3.0009	БОЛТ M4*8
43	8.D.3.0004	ДАТЧИК НТС
44	8.D.2.0012	ПАРОВИЙ ЗАПОБІЖНИК
45	8.G.3.0003	ТЕФЛОНОВА ТРУБКА 200ММ
46	7.NN.0009	ДІСПЕНСОРНИЙ КЛАПАН
47	8.G.3.0004	ТЕФЛОНОВА ТРУБКА 80ММ
48	8.S.1.0059	КОНЕКТОР F ПОДІБНИЙ
49	8.G.1.0008	РЕЗИНКА 3.3*7.3
50	8.S.1.0428	КОНЕКТОР 120 ГРАДУСІВ
51	8.S.1.0058	КОНЕКТОР I
52	8.G.2.0005	РЕЗИНОВА НАКЛАДКА НА ТЕНИ
53	8.D.3.0003	БОЙЛЕР
54	8.T.1.0001	НИЗ ТЕРМОСТІЙКОГО КОЖУХА БОЙЛЕРІВ
55	8.S.1.0057	КОРПУС-ТРИМАЧ ДЛЯ БОЙЛЕРІВ
56	8.W.3.0012	ГАЙКА M6
57	8.G.3.0005	ТЕФЛОНОВАЯ ТРУБКА 150ММ
58	8.G.3.0006	ТЕФЛОНОВАЯ ТРУБКА 300ММ
59	8.W.5.0023	СКОБА
60	7.NN.0007	ГРУППА БОЙЛЕРА

Model Machine

MACINA006	КАВОВАМАШИНА DR.COFFEE F11 PLUS НА 2 ЛІТРИ
MACINA006.T 0005	TAVOLA NR. 5 - ARTICOLO КАВОВАМАШИНА DR.COFFEE F11 PLUS НА 2 ЛІТРИ

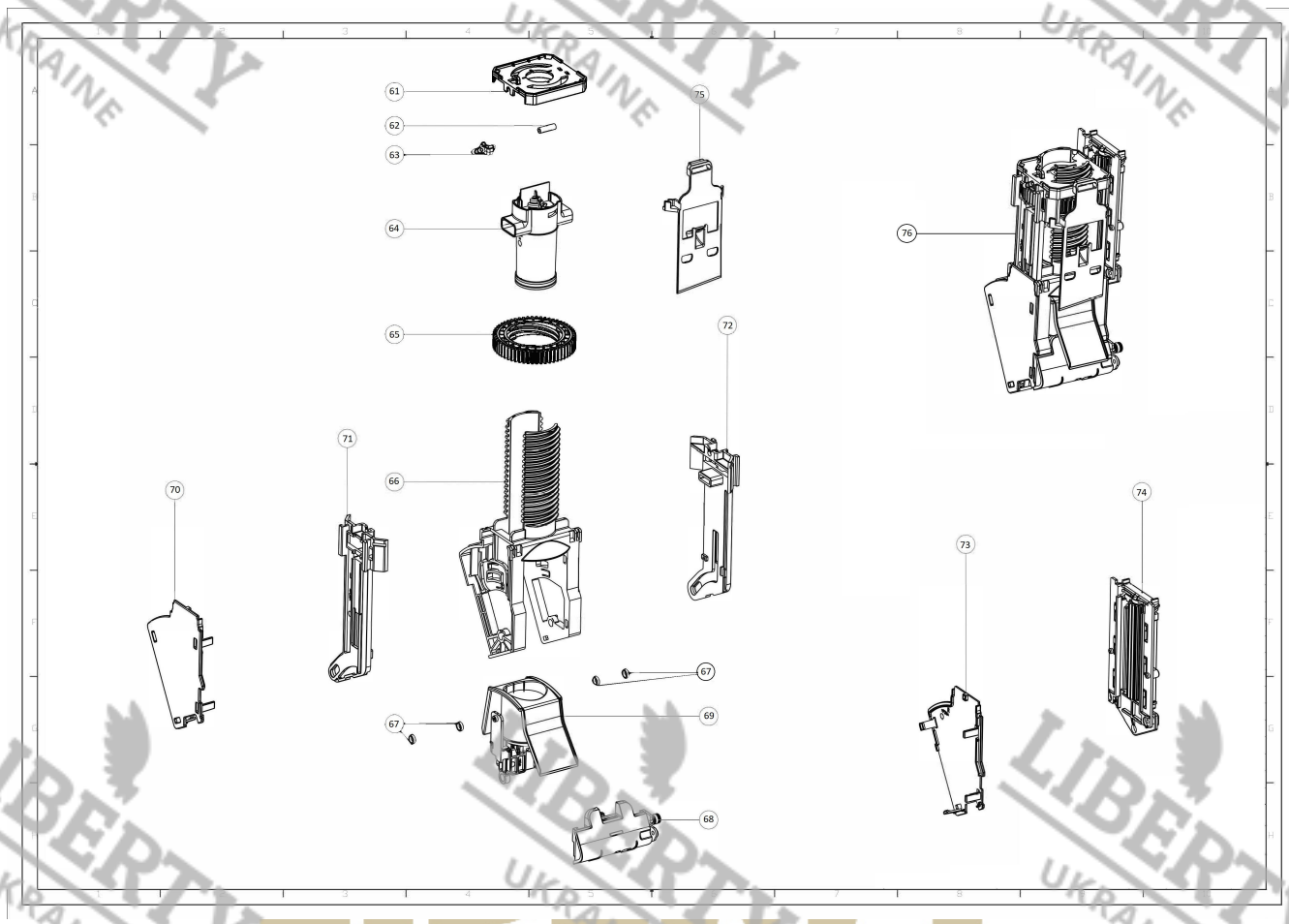

Web	Pos.	Item	Replace by	Description

Model Machine

MACINA006		КАВОВАМАШИНА DR.COFFEE F11 PLUS НА 2 ЛІТРИ

Press - CTRL + CLICK go to item in a new window
Нажмите - Ctrl + правая кнопка мыши что бы открыть запчасть в новом окне

61	8.S.1.0065	ВЕРХНЯ КРИШКА РОБОЧОЇ ГРУПИ
62	8.G.3.0001	СИЛІКОНОВА ТРУБКА 3*6
63	8.S.1.0068	КАВОВИЙ НОСИК РОБОЧОЇ ГРУПИ
65	8.S.1.0067	ВЕЛИКА ШЕСТЕРНЯ РОБОЧОЇ ГРУПИ
66	8.S.1.0060	СУПОРТ РОБОЧОЇ ГРУПИ
67	8.W.4.0003	ШАЙБА РОБОЧОЇ ГРУПИ
68	7.NN.0237	КЛАПАН ИЗБЫТАЧНОГО ДАВЛЕНИЯ РГ
69	7.NN.0029	ГІЛЬЗА У ЗБОРІ
70	8.S.1.0063	ЛІВА ПАНЕЛЬ РОБОЧОЇ ГРУПИ
71	8.S.1.0061	ЛІВА НАПРАВЛЯЮЧА ПЛАСТИНА
72	8.S.1.0062	ПРАВА НАПРАВЛЯЮЧА ПЛАСТИНА
73	8.S.1.0064	ПРАВА ПАНЕЛЬ РОБОЧОЇ ГРУПИ
74	7.NN.0183	ВЕДУЧА ШЕСТЕРНЯ РОБОЧОЇ ГРУПИ
75	8.S.1.0066	СКРЕБОК РГ
76	7.NN.0008	РОБОЧА ГРУПА F11, F12

LIBERTY UKRAINE

Model Machine

MACINA006	КАВОВАМАШИНА DR.COFFEE F11 PLUS НА 2 ЛІТРИ
MACINA006.T 0006	TAVOLA NR. 6 - ARTICOLO КАВОВАМАШИНА DR.COFFEE F11 PLUS НА 2 ЛІТРИ

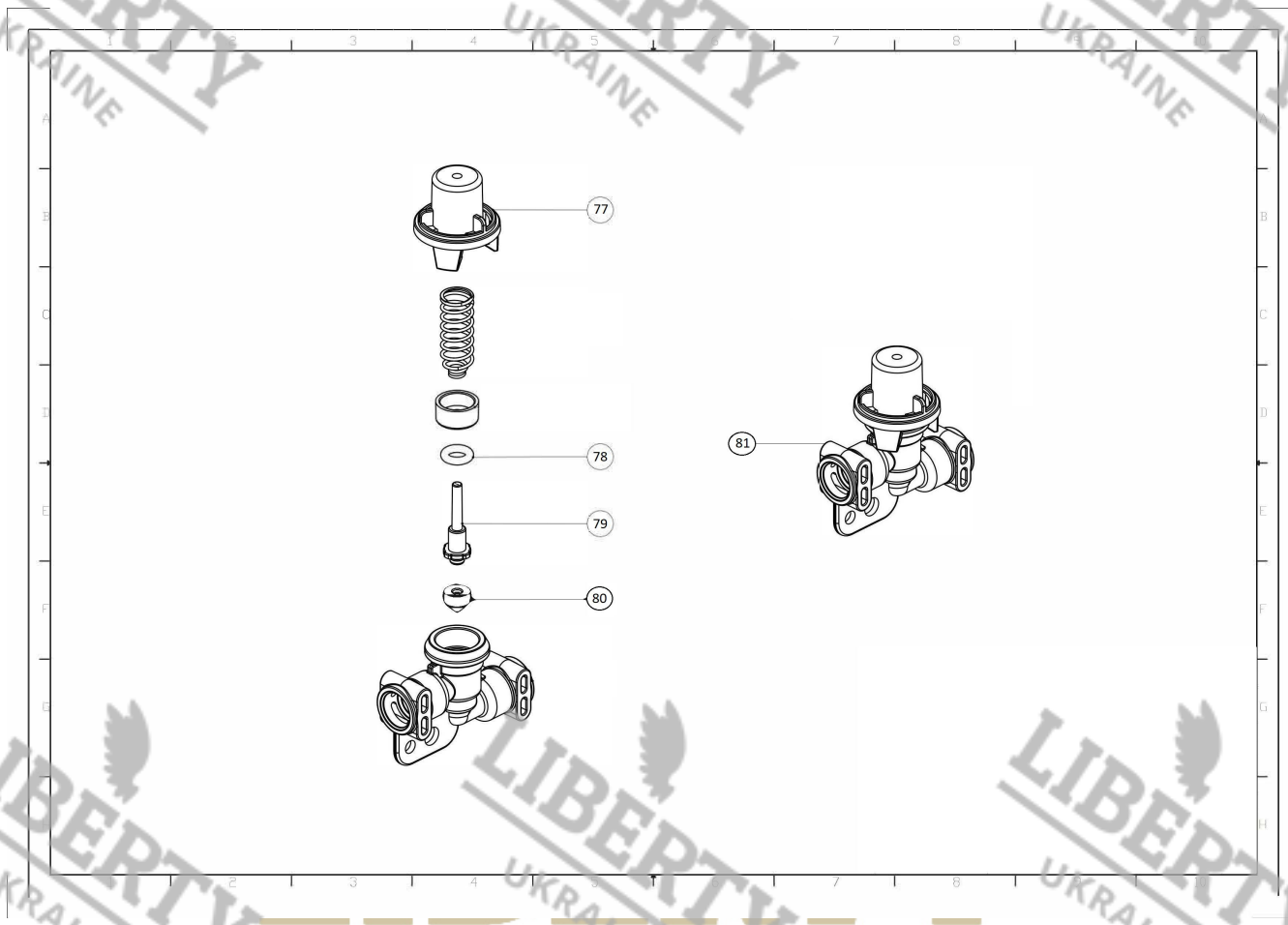

Web	Pos.	Item	Replace by	Description

Model Machine

MACINA006	КАВОВАМАШИНА DR.COFFEE F11 PLUS НА 2 ЛІТРИ	

Press - CTRL + CLICK go to item in a new window
Нажмите - Ctrl + правая кнопка мыши что бы открыть запчасть в новом окне

77	8.S.1.0133	КОВПАЧОК КЛАПАНУ
78	8.G.1.0012	РЕЗИНКА D4*1.9
79	8.S.1.0135	ШТІФТ ДІСПЕНСОРНОГО КЛАПАНУ
80	8.G.2.0015	КОНУСНА РЕЗИНКА ДІСПЕНСОРНОГО КЛАПАНУ
81	7.NN.0009	ДІСПЕНСОРНИЙ КЛАПАН

Model Machine

MACINA006	КАВОВАМАШИНА DR.COFFEE F11 PLUS НА 2 ЛІТРИ
MACINA006.T 0007	TAVOLA NR. 7 - ARTICOLO КАВОВАМАШИНА DR.COFFEE F11 PLUS НА 2 ЛІТРИ

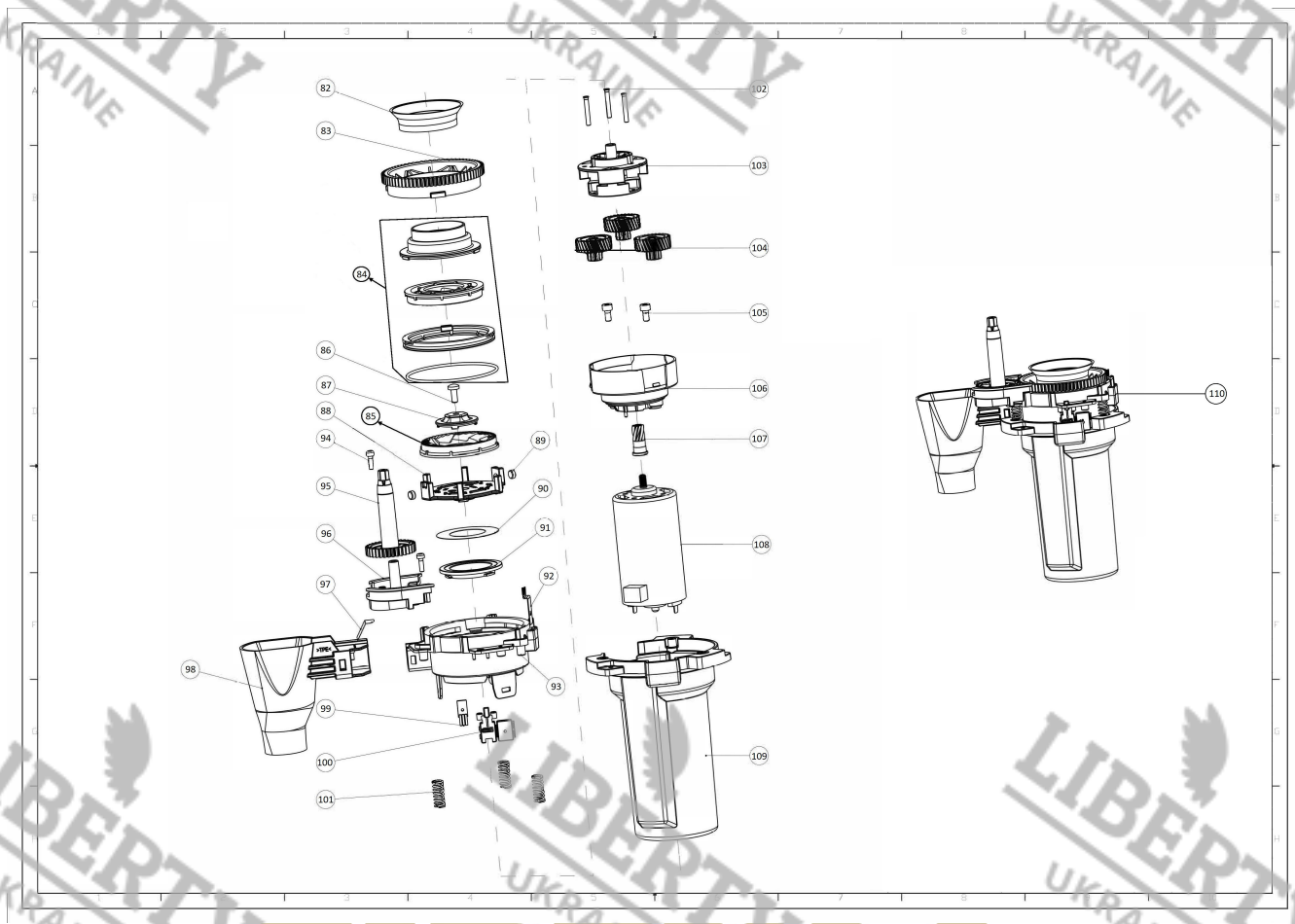

Web Pos.	Item	Replace by	Description

Model Machine

MACINA006	КАВОВАМАШИНА DR.COFFEE F11 PLUS НА 2 ЛІТРИ	

Press - CTRL + CLICK go to item in a new window
Нажмите - Ctrl + правая кнопка мыши что бы открыть запчасть в новом окне

82	8.G.2.0037	УЩІЛЬНЮВАЛЬНЕ КІЛЬЦЕ КАВОМОЛКИ
83	8.S.1.0106	РЕГУЛЮВАЛЬНА ШЕСТЕРНЯ КАВОМОЛКИ
84	7.NN.0119	ВЕРХНІЙ НІЖ
85	8.T.1.0003	НИЖНІЙ НІЖ
86	M4*11	БОЛТ ST D4*13
87	8.S.1.0109	КРИШКА ТРИМАЧ НИЖНЬОГО НОЖА
88	8.S.1.0110	КРИЛЬЧАТКА
89	8.W.6.0002	МАГНІТ КРИЛЬЧАТКИ
90	8.W.2.0009	МЕТАЛЕВИЙ ДИСК ПІД КРИЛЬЧАТКУ
91	8.S.1.0111	КРИШКА КАВОМОЛКИ
92	8.W.2.0007	МЕТАЛЕВИЙ ФІКСАТОР РЕГУЛЮВАЛЬНОЇ ШЕСТЕРНІ
93	8.S.1.0105	КОРПУС ВЕРХНЬОЇ ЧАСТИНИ ДВИГУНА
94	8.W.3.0001	БОЛТ ST D3*10
95	8.S.1.0104	РЕГУЛЯТОР ПОМЕЛУ
96	8.S.1.0103	СУППОРТ РЕГУЛЯТОРА ПОМЕЛУ
97	8.W.2.0008	ПЛАСТИНА АНТИСТАТІК
98	8.S.1.0102	ШАХТА СВІЖОЗМЕЛЕННОЇ КАВИ
99	8.D.2.0018	ДАТЧИК ХОЛЛА КАВОМОЛКИ
100	8.S.1.0115	КОРПУС ДАТЧИКА ХОЛЛА КАВОМОЛКИ
101	8.W.5.0026	АМОРТИЗАТОР КАВОМОЛКИ
102	8.W.4.0010	ШТИФТ КАВОМОЛКИ
103	8.S.1.0112	КОРПУС ШЕСТЕРЕНЬ КАВОМОЛКИ
104	8.S.1.0113	ШЕСТЕРНЯ КАВОМОЛКИ
105	8.W.3.0020	БОЛТ M D4*8
106	8.S.1.0114	СУППОРТ ШЕСТЕРЕНЬ КАВОМОЛКИ
107	8.W.4.0009	ВЕДУЧА ШЕСТЕРНЯ ДВИГУНА
108	8.D.3.0185	ДВИГУН КАВОМОЛКИ
109	8.S.1.0101	КОРПУС ДВИГУНА КАВОМОЛКИ
110	7.NN.0010	КАВМОЛКА У ЗБОРІ F11, F12

Model Machine

MACINA006	КАВОВАМАШИНА DR.COFFEE F11 PLUS НА 2 ЛІТРИ
MACINA006.T 0008	TAVOLA NR. 8 - ARTICOLO КАВОВАМАШИНА DR.COFFEE F11 PLUS НА 2 ЛІТРИ

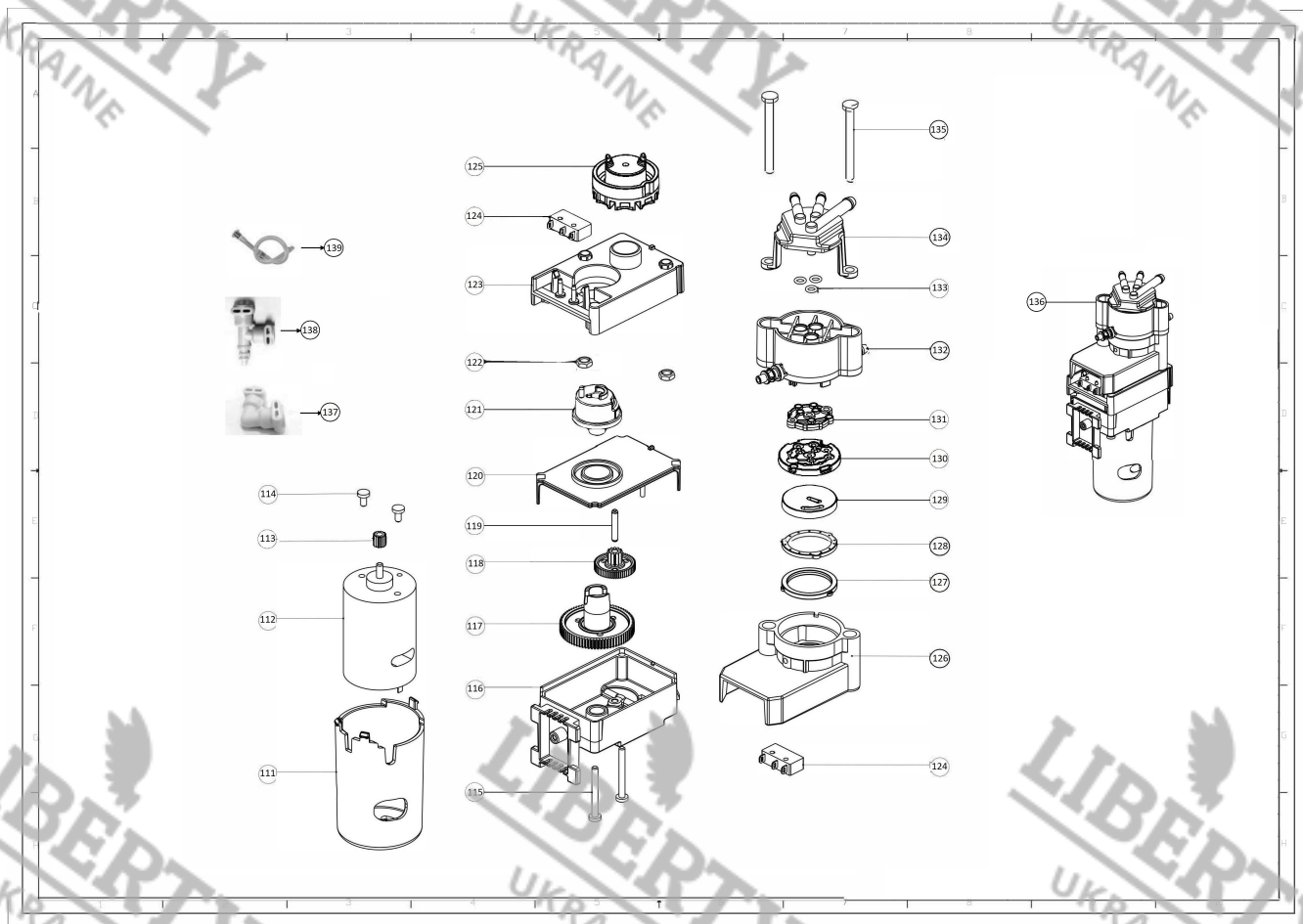

Web Pos.	Item	Replace by	Description

Model Machine

MACINA006	КАВОВАМАШИНА DR.COFFEE F11 PLUS НА 2 ЛІТРИ	

Press - CTRL + CLICK go to item in a new window
Нажмите - Ctrl + правая кнопка мыши что бы открыть запчасть в новом окне

111	8.S.1.0269	КОРПУС ДВИГУНА МУЛЬТИКЛАПАНА
112	8.D.3.0009	ДВИГУН МУЛЬТИКЛАПАНА
113	8.W.4.0011	ШЕСТЕРНЯ ДВИГУНА МУЛЬТИКЛАПАНА
114	8.W.3.0007	БОЛТ M3 D 0*6
115	8.W.3.0022	БОЛТ ST3. D0*28
116	8.S.1.0117	КОРПУС ШЕСТЕРЕНЬ МУЛЬТИКЛАПАНА
117	8.S.1.0119	ШЕСТЕРНЯ ВЕЛИКА
118	8.S.1.0118	ШЕСТЕРНЯ МАЛА
119	8.W.4.0012	ШТИФТ МАЛОЇ ШЕСТЕРНИ
120	8.S.1.0120	КРИШКА КОРПУСУ ШЕСТЕРЕНЬ МУЛЬТИКЛАПАНА
121	8.S.1.0121	ШКИВ ЧАСТИНА ПРИВОДА МУЛЬТИКЛАПАНА
122	8.W.3.0024	ГАЙКА
123	8.S.1.0122	КОРПУС ШКІВТУ МУЛЬТИКЛАПАНА
124	8.D.2.0020	МІКРОПЕРЕМИКАЧ
125	8.S.1.0123	ШКИВ ЧАСТИНА МУЛЬТИКАЛАПАНУ
126	8.S.1.0124	КОРПУС КЕРАМІЧНИХ ЧАСТИН МУЛЬТИКЛАПАНУ
127	8.G.2.0031	СИЛІКОНОВО КІЛЬЦЕ
128	8.T.1.0004	КЕРАМІЧНЕ КІЛЬЦЕ A
129	8.T.1.0005	КЕРАМІЧНИЙ ДИСК B
130	8.T.1.0006	КЕРАМІЧНИЙ ДИСК C
131	8.G.2.0010	ПРОКЛАДКА КЕРАМІЧНОЇ ПЛАСТИНИ МУЛЬТІКЛАПАНА F11
132	8.S.1.0125	РОЗПОДІЛЬНИК ВОДИ МУЛЬТИКЛАПАНА F11
133	8.G.1.0003	РЕЗИНКА D3.6*1.2
134	8.S.1.0126	КРЫШКА РАСПРЕДЕЛИТЕЛЯ ВОДЫ МУЛЬТИКЛАПАНА
135	8.W.3.0023	БОЛТ
136	7.NN.0011	МУЛЬТИКЛАПАН
137	8.S.1.0136	УГОЛОК НА МУЛЬТИКЛАПАН
138	8.S.1.0144	ПЕРЕХІДНИК НА ТИФЛОН МУЛЬТИКЛАПАНА
139	7.NN.0202	ЖЕКЛЕР НА ПОДАЧУ ПОВІТРЯ

Model Machine

MACINA006	КАВОВАМАШИНА DR.COFFEE F11 PLUS НА 2 ЛІТРИ
MACINA006.T 0009	TAVOLA NR. 9 - ARTICOLO КАВОВАМАШИНА DR.COFFEE F11 PLUS НА 2 ЛІТРИ

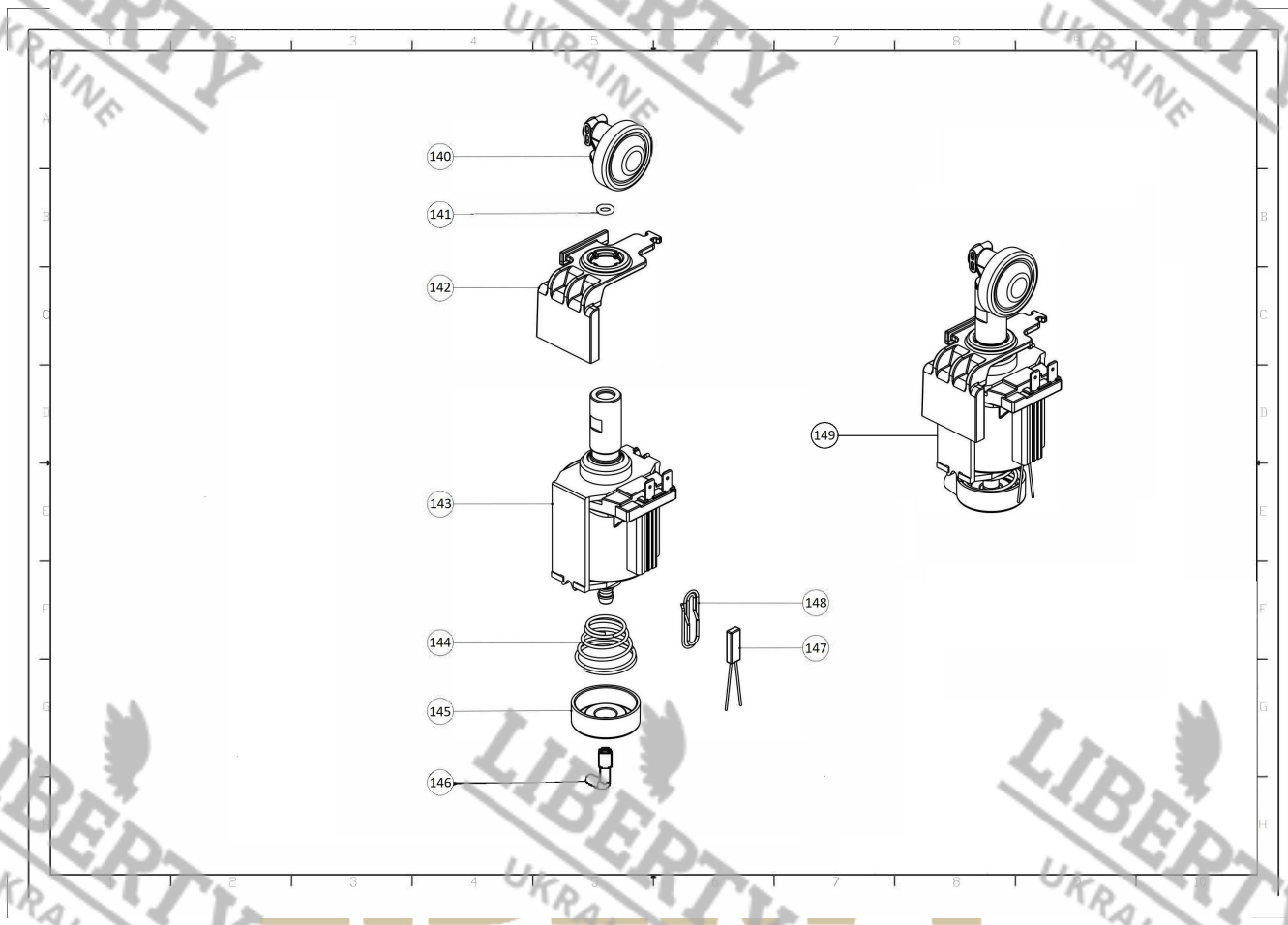

Web Pos.	Item	Replace by	Description

Model Machine

MACINA006	КАВОВАМАШИНА DR.COFFEE F11 PLUS НА 2 ЛІТРИ	

Press - CTRL + CLICK go to item in a new window
Нажмите - Ctrl + правая кнопка мыши что бы открыть запчасть в новом окне

140	7.NN.0012	КЛАПАН ТИСКУ
141	8.G.1.0011	РЕЗИНКА 5*2
142	8.S.1.0129	ТРИМАЧ ПОМПИ
143	8.D.3.0051	ПОМПА
144	8.W.5.0007	ПРУЖИНА ПОМПИ
145	8.G.2.0012	КОВПАЧОК ПРУЖИНИ
146	8.G.2.0013	СИЛІКОНОВИЙ УГОЛОК ПОМПИ
147	8.D.2.0021	КАБЕЛЬ ПОМПИ
148	8.W.5.0024	ТРИМАЮЧА СКОБА
149	7.NN.0013	ПОМПА У ЗБОРІ

Model Machine

MACINA006	КАВОВАМАШИНА DR.COFFEE F11 PLUS НА 2 ЛІТРИ
MACINA006.T 0010	TAVOLA NR. 10 - ARTICOLO КАВОВАМАШИНА DR.COFFEE F11 PLUS НА 2 ЛІТРИ

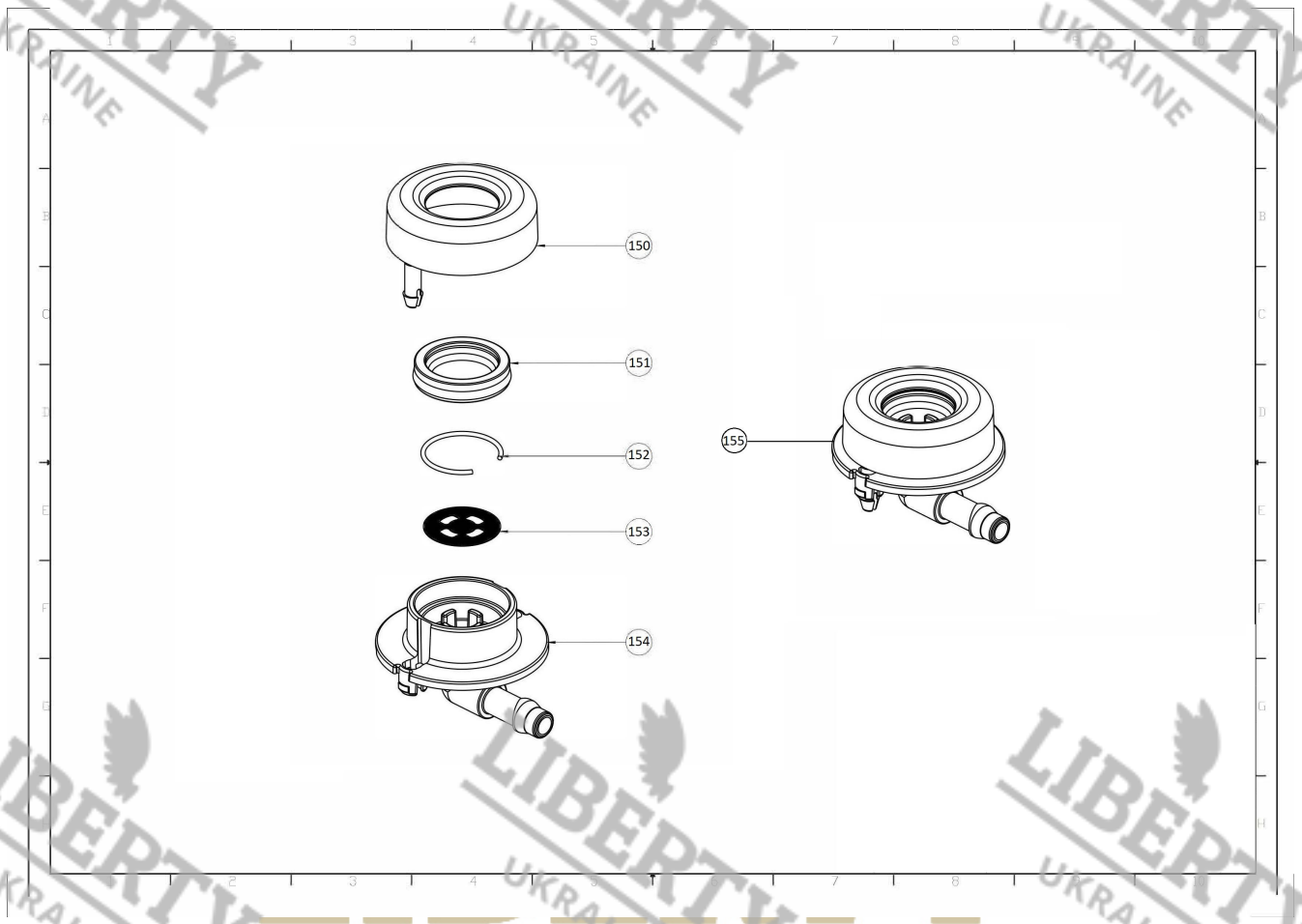

Web	Pos.	Item	Replace by	Description

Model Machine

MACINA006	КАВОВАМАШИНА DR.COFFEE F11 PLUS НА 2 ЛІТРИ	

Press - CTRL + CLICK go to item in a new window
Нажмите - Ctrl + правая кнопка мыши что бы открыть запчасть в новом окне

150	8.S.1.0131	КРИШКА КЛАПАНУ ПІД БАК ДЛЯ ВОДИ
151	8.G.2.0014	РЕЗИНКА 22.67*13.90
152	8.W.5.0008	СКОБА КЛАПАНУ ПІД БАК ДЛЯ ВОДИ
153	8.W.6.0003	СІТО-ФІЛЬТР КЛАПАНУ
154	8.S.1.0130	КОРПУС КЛАПАНУ
155	7.NN.0014	КЛАПАН ПІД БАК ДЛЯ ВОДИ У ЗБОРІ

Model Machine

MACINA006	КАВОВАМАШИНА DR.COFFEE F11 PLUS НА 2 ЛІТРИ
MACINA006.T 0011	TAVOLA NR. 11 - ARTICOLO КАВОВАМАШИНА DR.COFFEE F11 PLUS НА 2 ЛІТРИ

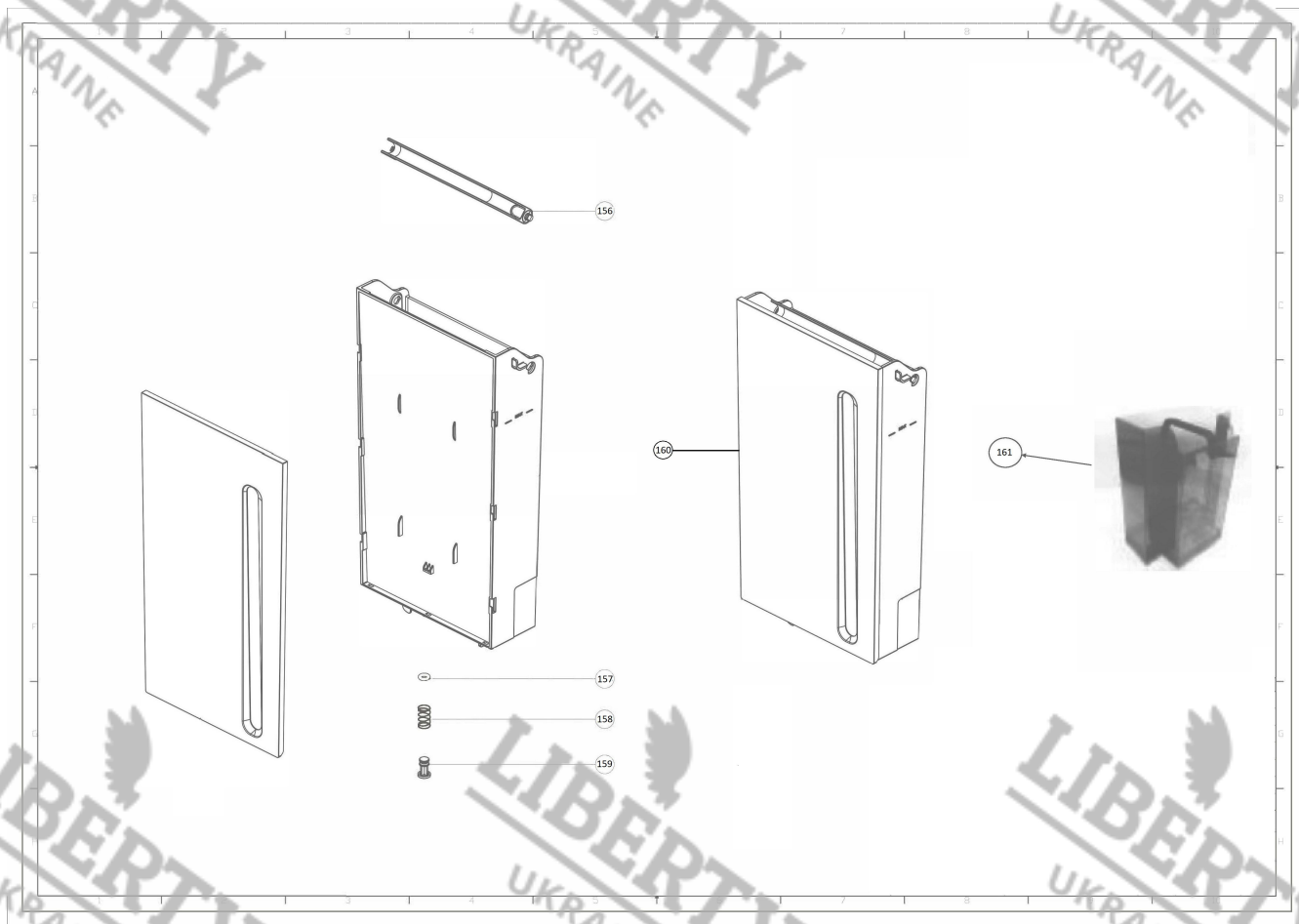

Web	Pos.	Item	Replace by	Description

Model Machine

MACINA006		КАВОВАМАШИНА DR.COFFEE F11 PLUS НА 2 ЛІТРИ
Press - CTRL + CLICK go to item in a new window *Нажмите - Ctrl + правая кнопка мыши что бы открыть запчасть в новом окне*		
156	8.S.1.0158	РУЧКА БАКУ ДЛЯ ВОДИ
157	8.G.1.0021	РЕЗИНКА 3*5
158	8.W.4.0309	ПРУЖИНА 11,6*20
159	8.S.1.0015	КОРПУС КЛАПАНУ БАКА ДЛЯ ВОДИ
160	7.NN.0017	БАК ДЛЯ ВОДИ 2 ЛІТРА
161	7.NN.0057	БАК ДЛЯ ВОДИ 8 ЛІТРІВ

LIBERTY UKRAINE

Model Machine

MACINA006	КАВОВАМАШИНА DR.COFFEE F11 PLUS НА 2 ЛІТРИ
MACINA006.T 0012	TAVOLA NR. 12 - ARTICOLO КАВОВАМАШИНА DR.COFFEE F11 PLUS НА 2 ЛІТРИ

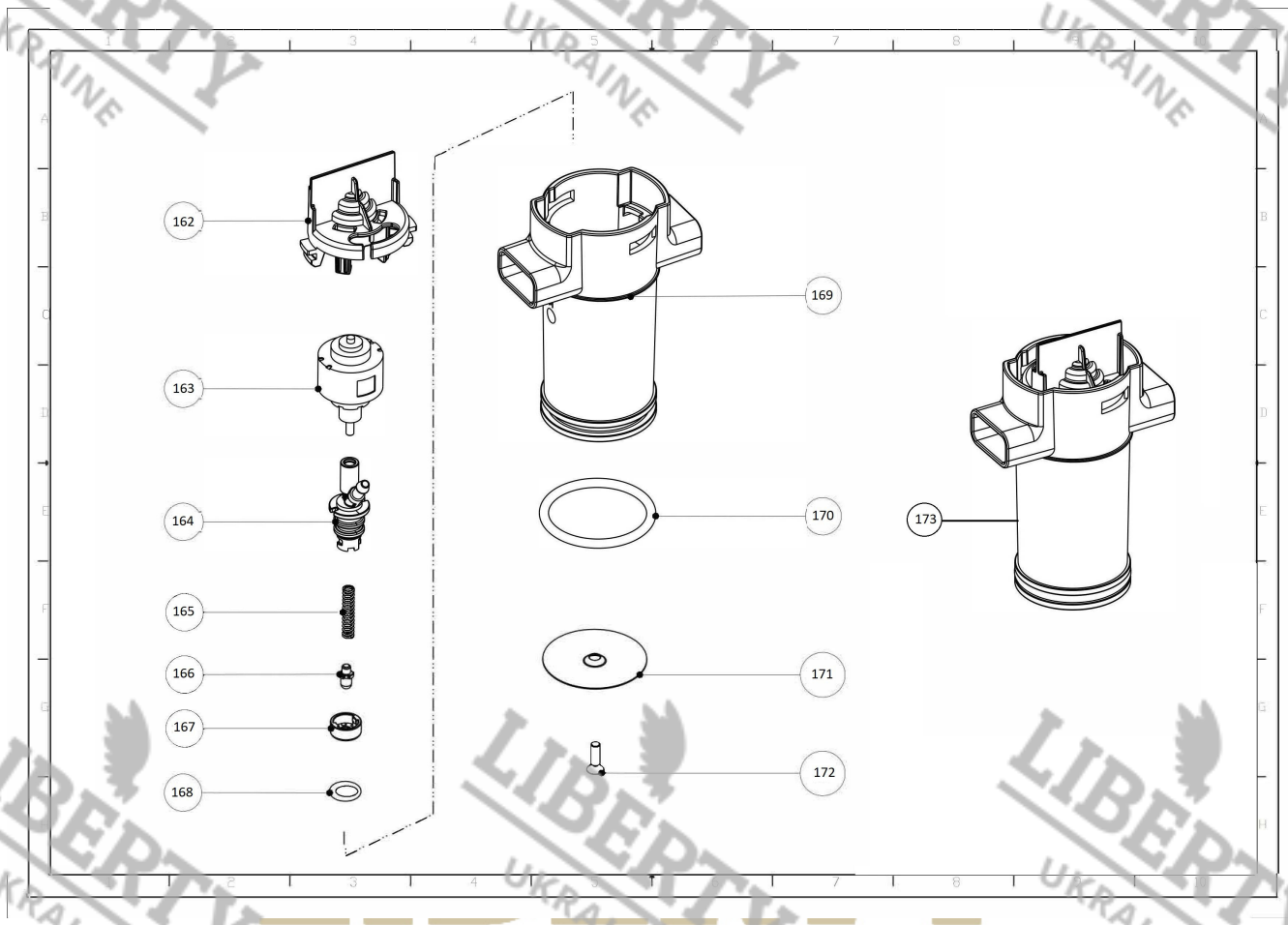

Web Pos.	Item	Replace by	Description

Model Machine

MACINA006	КАВОВАМАШИНА DR.COFFEE F11 PLUS НА 2 ЛІТРИ	

Press - CTRL + CLICK go to item in a new window
Нажмите - Ctrl + правая кнопка мыши что бы открыть запчасть в новом окне

162	8.S.1.0069	КРИШКА ДВИГУНА КРЕМА-КЛАПАНУ
163	8.D.3.0006R1	ДВИГУН КРЕМА-КЛАПАНУ
164	8.S.1.0070	КОРПУС КРЕМА-КЛАПАНУ
165	8.W.5.0002	ПРУЖИНА КЛАПАНУ
166	8.S.1.0072	ПІН КРЕМА-КЛАПАНУ
167	8.S.1.0071	КОВПАЧОК КРЕМА-КЛАПАНУ
168	8.G.1.0005	РЕЗИНКА 8.5*1.8
169	8.S.1.0073	ВЕРХНІЙ ПОРШЕНЬ
170	8.G.1.0004	РЕЗИНКА 37.69*3.53
171	8.W.6.0011	СІТО ПОРШНЯ
172	8.W.3.0015	БОЛТ ST3.5*12

LIBERTY UKRAINE

Model Machine

MACINA006	КАВОВАМАШИНА DR.COFFEE F11 PLUS НА 2 ЛІТРИ
MACINA006.T 0013	TAVOLA NR. 13 - ARTICOLO КАВОВАМАШИНА DR.COFFEE F11 PLUS НА 2 ЛІТРИ

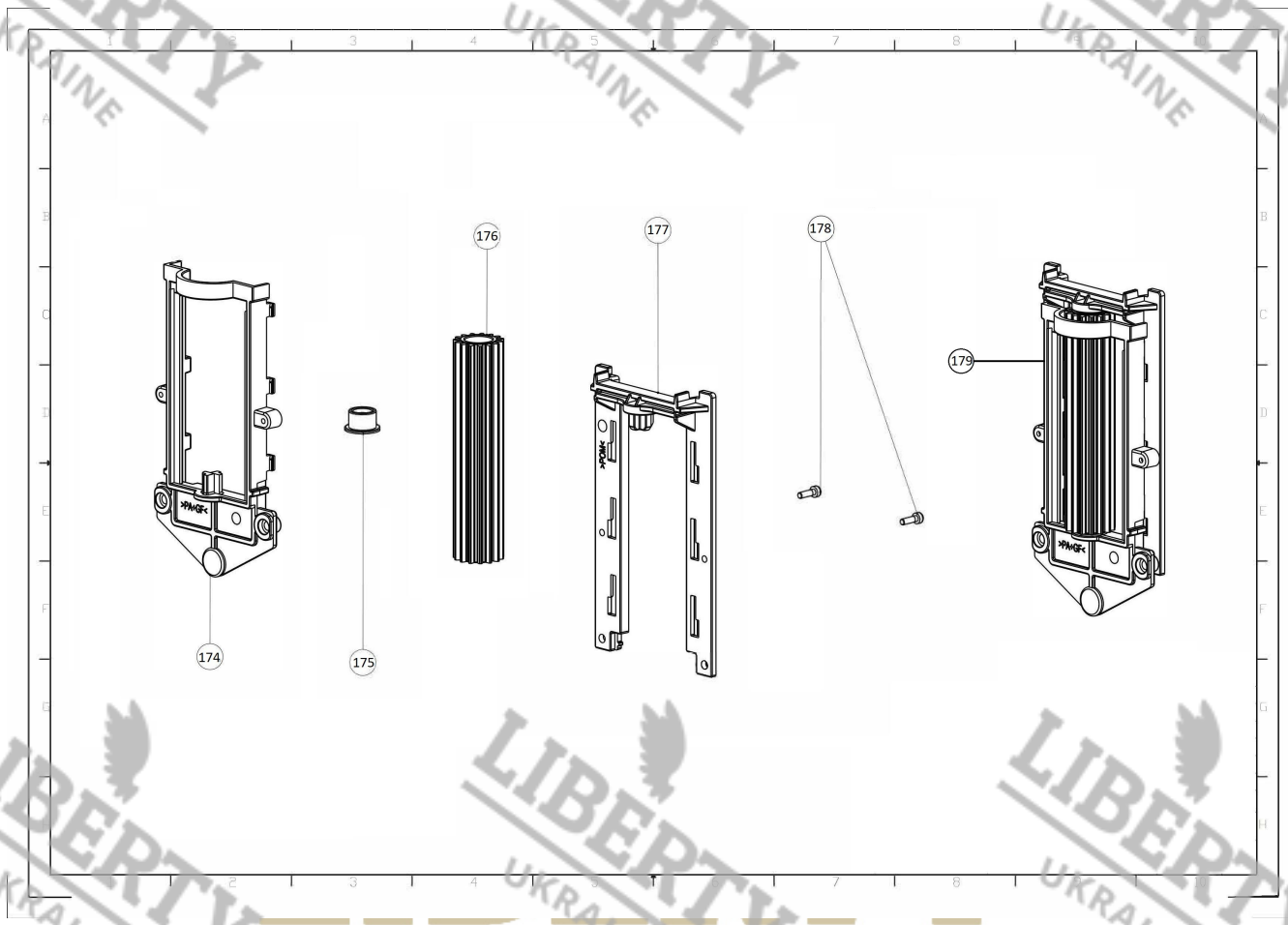

Web	Pos.	Item	Replace by	Description

Model Machine

MACINA006		КАВОВАМАШИНА DR.COFFEE F11 PLUS НА 2 ЛІТРИ

Press - CTRL + CLICK go to item in a new window
Нажмите - Ctrl + правая кнопка мыши что бы открыть запчасть в новом окне

	174	8.S.1.0089	КОРПУС ВЕДУЧОЇ ШЕСТЕРНІ РОБОЧОЇ ГРУПИ
	175	8.S.1.0092	КІЛЬЦЕ ПІД ШЕСТЕРНЮ РОБОЧОЇ ГРУПИ
	176	8.S.1.0091	ВЕДУЧА ШЕСТЕРНЯ РОБОЧОЇ ГРУПИ
	177	8.S.1.0090	РАМКА ВЕДУЧОЇ ШЕСТЕРНІ РОБОЧОЇ ГРУПИ
	178	8.W.3.0001	БОЛТ ST3*10
	179	7.NN.0183	ВЕДУЧА ШЕСТЕРНЯ РОБОЧОЇ ГРУПИ У ЗБОРІ

LIBERTY UKRAINE

Model Machine

MACINA006	КАВОВАМАШИНА DR.COFFEE F11 PLUS НА 2 ЛІТРИ
MACINA006.T 0014	TAVOLA NR. 14 - ARTICOLO КАВОВАМАШИНА DR.COFFEE F11 PLUS НА 2 ЛІТРИ

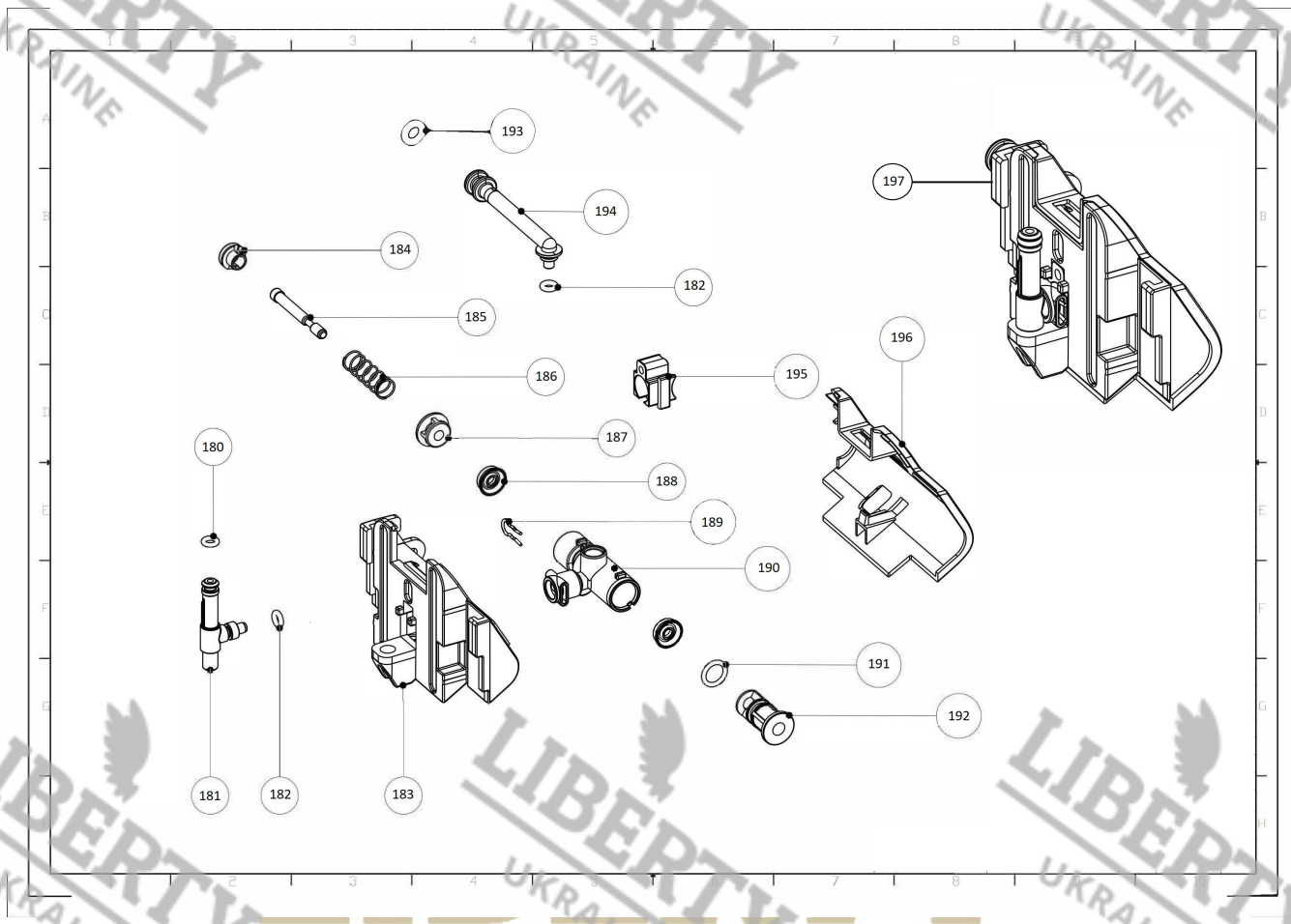

Web Pos.	Item	Replace by	Description

Model Machine

MACINA006	КАВОВАМАШИНА DR.COFFEE F11 PLUS НА 2 ЛІТРИ	

Press - CTRL + CLICK go to item in a new window
Нажмите - Ctrl + правая кнопка мыши что бы открыть запчасть в новом окне

180	8.G.1.0009	РЕЗИНКА 4*1.6
181	8.S.1.0088	НОСІК ЕКСПОРТА ВОДИ
182	8.G.1.0008	РЕЗИНКА 3.3*7.3
183	8.S.1.0081	КОРПУС ДРЕНАЖНОГО КЛАПАНА
184	8.S.1.0086	КОНТАКТНА КРИШКА ДРЕНАЖНОГО КЛАПАНА
185	8.W.4.0004	ШТІФТ ДРЕНАЖНОГО КЛАПАНА
186	8.W.5.0006	ПРУЖИНА ШТИІФТУ ДРЕНАЖНОГО КЛАПАНА
187	8.S.1.0085	КРИШКА ТРОЙНИКА ДРЕНАЖНОГО КЛАПАНА(СТОРОНА ШТІФТУ)
188	8.G.2.0007	РЕЗИНКА ДРЕНАЖНОГО КЛАПАНА (ВНУТРІШНЯ)
189	8.W.5.0023	СКОБА
190	8.S.1.0083	ТРОЙНИК ДРЕНАЖНОГО КЛАПАНА
191	8.G.1.0007	РЕЗИНКА 8*1,8
192	8.S.1.0084	ТРИМАЧ РЕЗИНКИ ДРЕНАЖНОГО КЛАПАНА
193	8.G.1.0001	РЕЗИНКА 5.0*3.0
194	8.S.1.0087	НОСИК ІМПОРТУ ВОДИ ДРЕНАЖНОГО КЛАПАНА
195	8.G.2.0006	ЖАКЕТ ДРЕНАЖНОГО КЛАПАНА
196	8.S.1.0082	КРИШКА КОРПУСУ ДРЕНАЖНОГО КЛАПАНА
197	7.NN.0237	ДРЕНАЖНИЙ КЛАПАН У ЗБОРІ

LIBERTY UKRAINE

Model Machine

MACINA006	КАВОВАМАШИНА DR.COFFEE F11 PLUS НА 2 ЛІТРИ
MACINA006.T 0015	TAVOLA NR. 15 - ARTICOLO КАВОВАМАШИНА DR.COFFEE F11 PLUS НА 2 ЛІТРИ

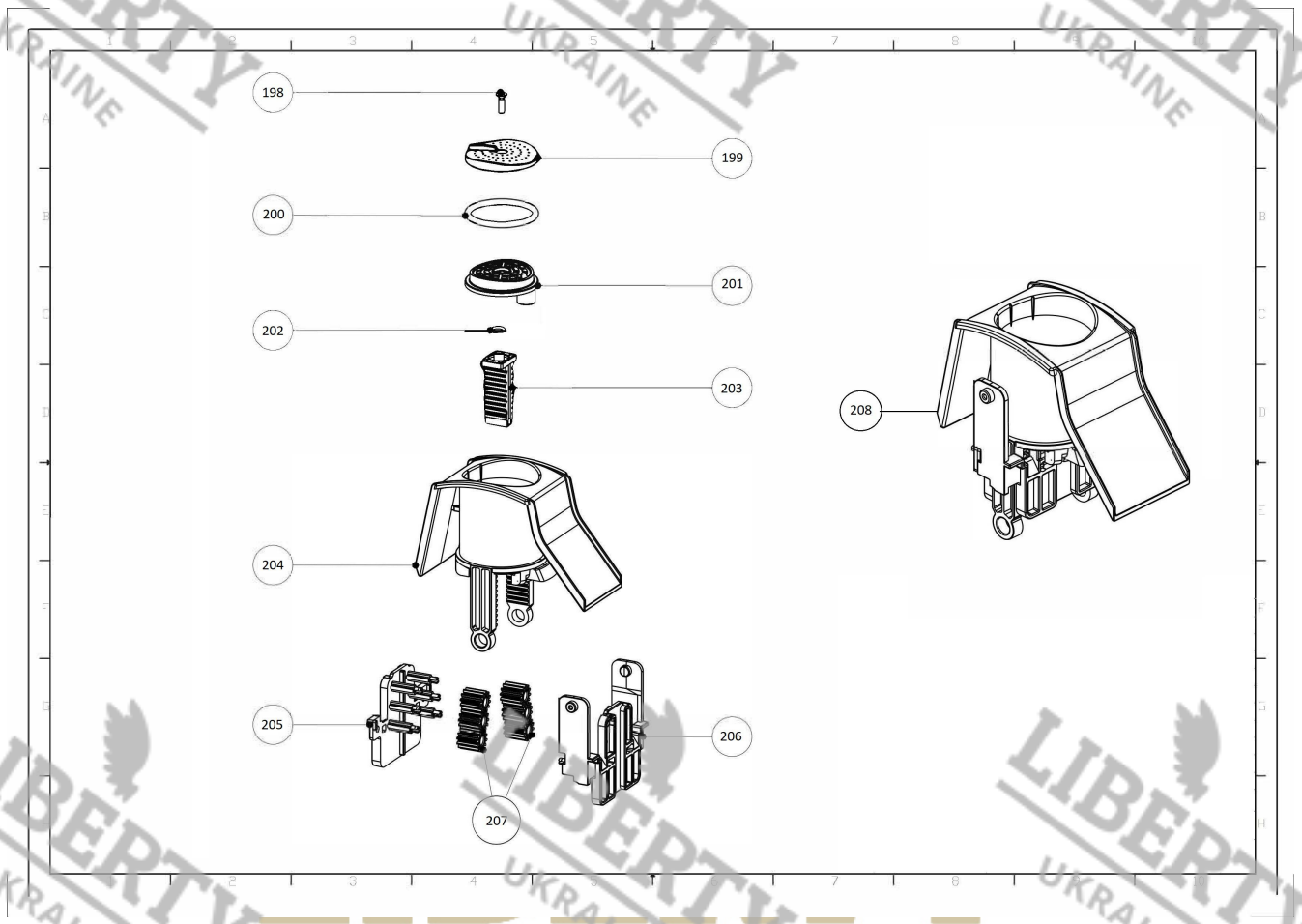

Web	Pos.	Item	Replace by	Description

Model Machine

MACINA006	КАВОВАМАШИНА DR.COFFEE F11 PLUS НА 2 ЛІТРИ	

Press - CTRL + CLICK go to item in a new window
Нажмите - Ctrl + правая кнопка мыши что бы открыть запчасть в новом окне

198	8.W.3.0015	БОЛТ ST3.5*12
199	8.S.1.0075	ПЛАСТИКОВЕ СІТО ВНУТРІШНЬОГО ПОРШНЯ РОБОЧОЇ ГРУПИ
200	8.G.1.0004	РЕЗИНКА 37.69*3.53
201	8.S.1.0076	КОРПУС СІТА РОБОЧОЇ ГРУПИ
202	8.G.1.0006	РЕЗИНКА 6*1.5
203	8.S.1.0077	РЕБРИСТИЙ ШТІФТ СІТА РОБОЧОЇ ГРУПИ
204	8.S.1.0074	ГІЛЬЗА РОБОЧОЇ ГРУПИ
205	8.S.1.0079	ЛІВА СТІНКА КОРПУСУ ШЕСТЕРЕНЬ ГІЛЬЗИ РОБОЇ ГРУПИ
206	8.S.1.0078	ПРАВА СТІНКА КОРПУСУ ШЕСТЕРЕНЬ ГІЛЬЗИ РОБОЧОЇ ГРУПИ
207	8.S.1.0080	ШЕСТЕРНІ ГІЛЬЗИ РОБОЧОЇ ГРУПИ
208	7.NN.0029	ГІЛЬЗА У ЗБОРІ

LIBERTY UKRAINE

Model Machine

MACINA006	КАВОВАМАШИНА DR.COFFEE F11 PLUS НА 2 ЛІТРИ
MACINA006.T 0016	TAVOLA NR. 16 - ARTICOLO КАВОВАМАШИНА DR.COFFEE F11 PLUS НА 2 ЛІТРИ

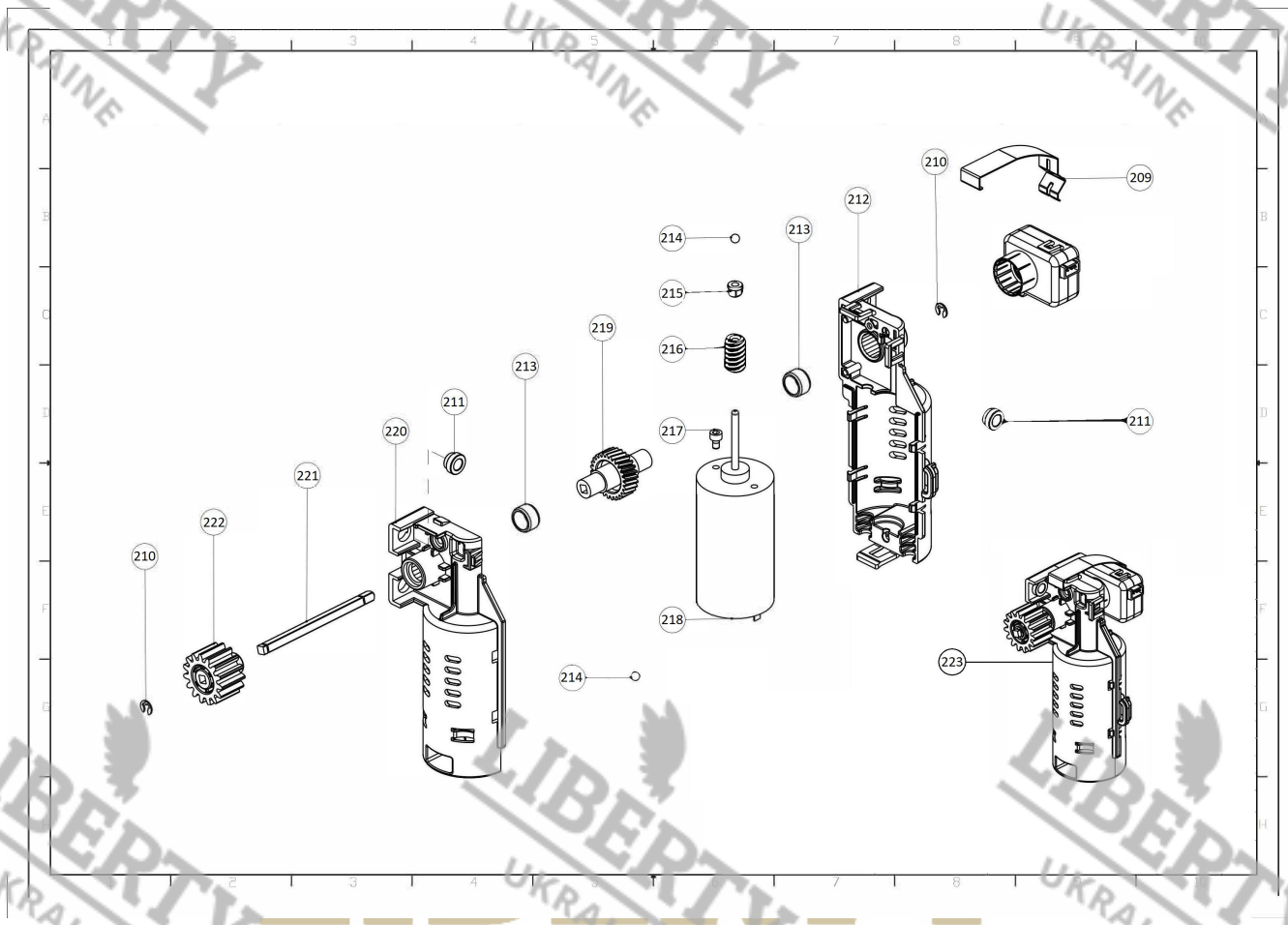

Web Pos.	Item	Replace by	Description

Model Machine

MACINA006	КАВОВАМАШИНА DR.COFFEE F11 PLUS НА 2 ЛІТРИ	

Press - CTRL + CLICK go to item in a new window
Нажмите - Ctrl + правая кнопка мыши что бы открыть запчасть в новом окне

209	8.W.1.0006	СКОБА ДАТЧИКА ХОЛЛА
210	8.W.3.0017	СКОБА *D3
211	8.W.4.0008	МІДНА ШАЙБА ДЛЯ КРІПЛЕННЯ
212	8.S.1.0094	ПРАВА СТІНКА КОРПУСУ РЕДУКТОРА
213	8.W.4.0007	ВТУЛКА ДЛЯ ВИНТОВОЇ ЗУБЧАСТОЇ ..ПЕРЕДАЧІ
214	8.W.3.0018	МЕТАЛЕВИЙ ШАРИК D4
215	8.S.1.0095	ПЛАСТМАСОВА НАКЛАДКА ВАЛУ
216	8.W.4.0005	ЗУБЧАСТИЙ ЧЕРВЬ
217	8.W.3.0019	БОЛТ 3*5
218	8.D.3.0007	ДВИГУН РЕДУКТОРА РОБОЇ ГРУПИ
219	8.S.1.0096	ШЕСТЕРНЯ ВИНТОВОЇ ПЕРЕДАЧІ
220	8.S.1.0093	ЛІВА СТІНКА КОРПУСУ РЕДУКТОРА
221	8.W.4.0006	ВАЛ РЕДУКТОРА РОБОЧОЇ ГРУПИ
222	8.S.1.0097	ШЕСТЕРНЯ РЕДУКТОРА РОБОЧОЇ ГРУПИ
223	7.NN.0115	РЕДУКТОР РОБОЧОЇ ГРУПИ У ЗБОРІ

LIBERTY UKRAINE

Model Machine

MACINA006	КАВОВАМАШИНА DR.COFFEE F11 PLUS НА 2 ЛІТРИ
MACINA006.T 0017	TAVOLA NR. 17 - ARTICOLO КАВОВАМАШИНА DR.COFFEE F11 PLUS НА 2 ЛІТРИ

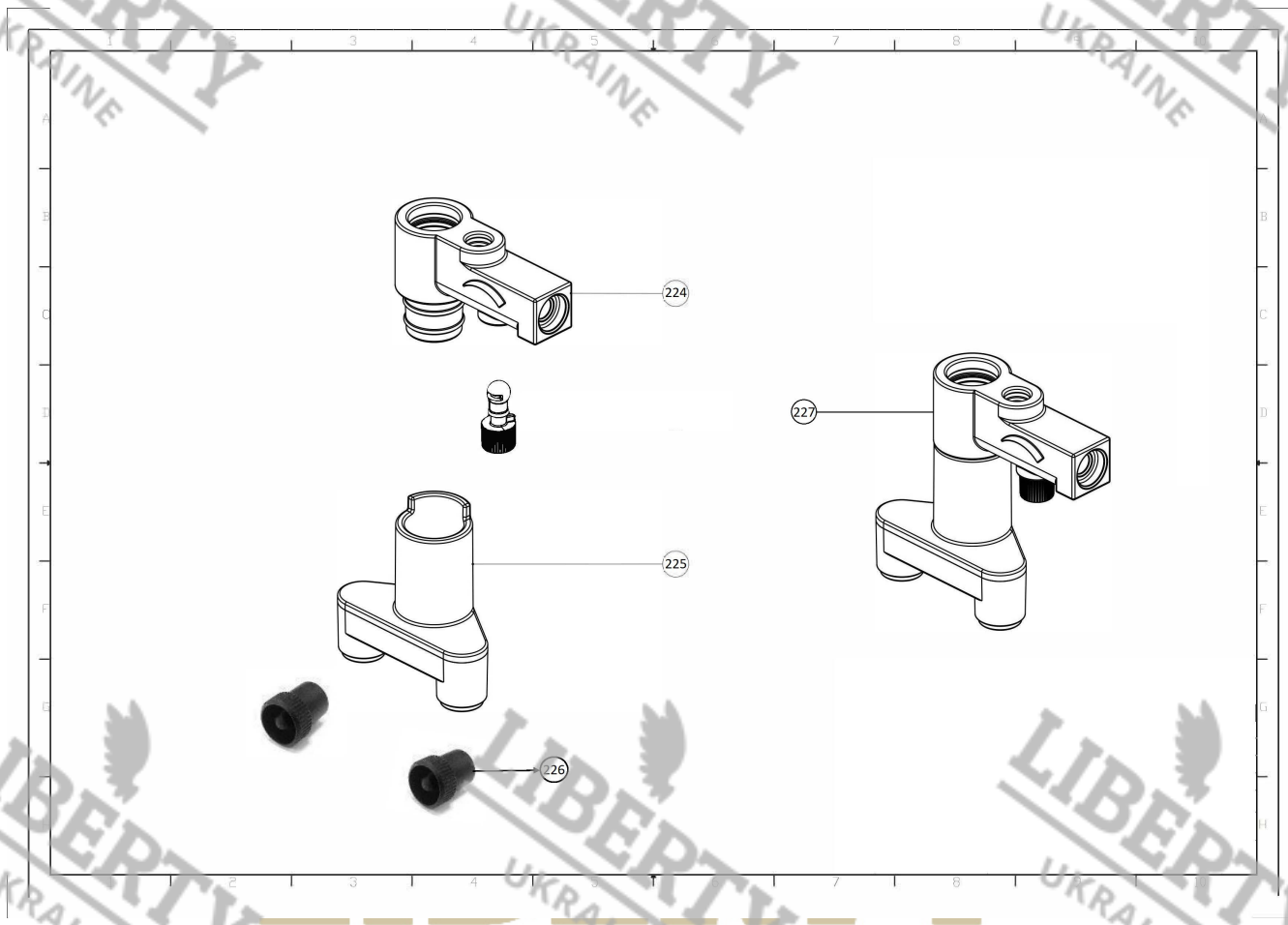

Web Pos.	Item	Replace by	Description

Model Machine

MACINA006	КАВОВАМАШИНА DR.COFFEE F11 PLUS НА 2 ЛІТРИ	

Press - CTRL + CLICK go to item in a new window
Нажмите - Ctrl + правая кнопка мыши что бы открыть запчасть в новом окне

224	8.G.2.0004	ВЕРХНЯ ЧАСТИНА КАПУЧИНАТОРА
225	8.S.1.0332	НИЖНЯ ЧАСТИНА КАПУЧИНАТОРА
226	8.G.2.0035	РЕЗИНКА КАПУЧИНАТОРА
227	7.NN.0116	КАПУЧИНАТОР У ЗБОРІ

Model Machine

MACINA006	КАВОВАМАШИНА DR.COFFEE F11 PLUS НА 2 ЛІТРИ
MACINA006.T 0018	TAVOLA NR. 18 - ARTICOLO КАВОВАМАШИНА DR.COFFEE F11 PLUS НА 2 ЛІТРИ

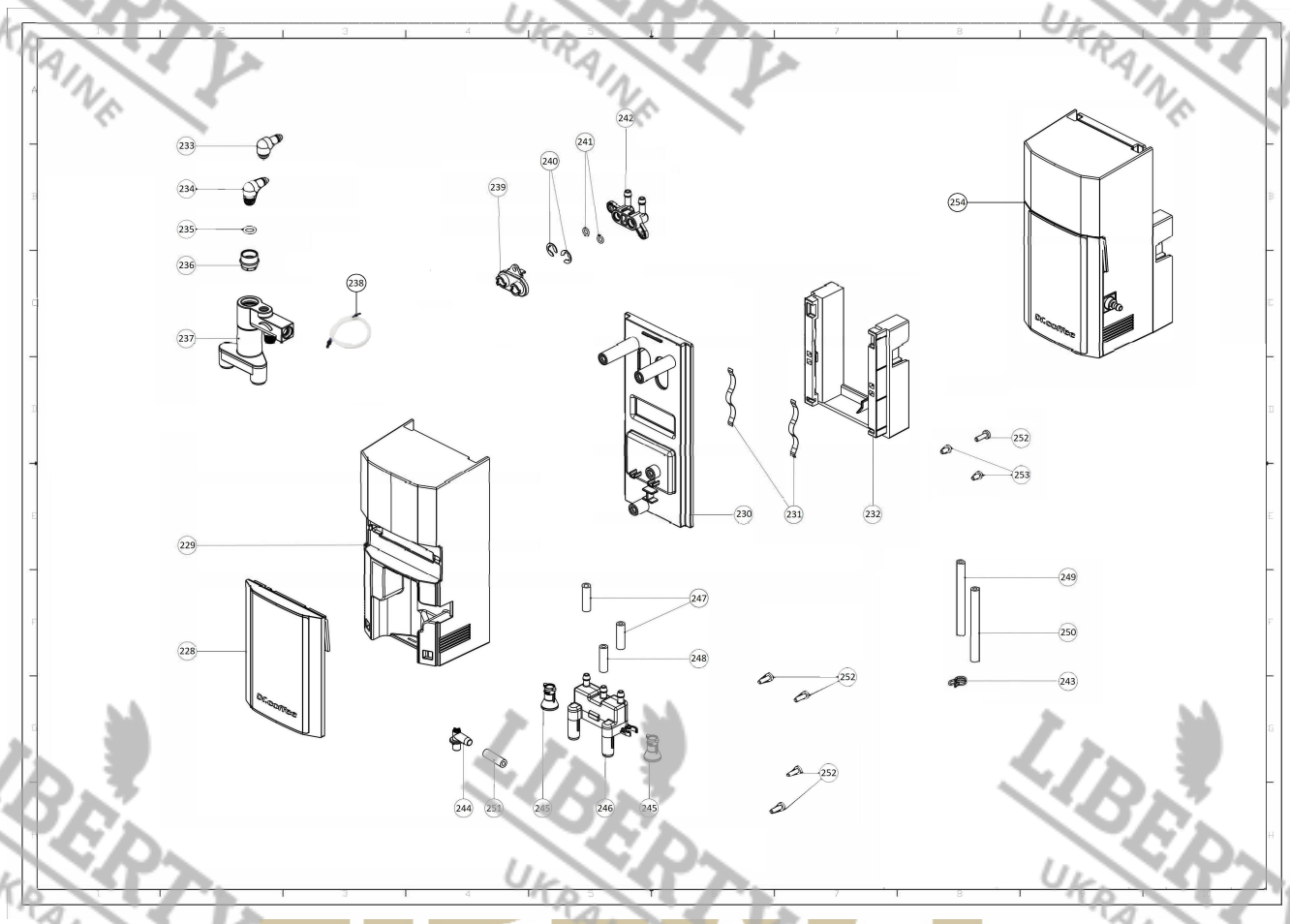

Web Pos.	Item	Replace by	Description

Model Machine

MACINA006	КАВОВАМАШИНА DR.COFFEE F11 PLUS НА 2 ЛІТРИ	

Press - CTRL + CLICK go to item in a new window
Нажмите - Ctrl + правая кнопка мыши что бы открыть запчасть в новом окне

228	7.NN.0125	КРИШКА ДІСПЕНСОРА
229	8.S.1.0037	КОРПУС ДІСПЕНСОРА
230	8.S.1.0042	ЗАДНЯ КРИШКА ДІСПЕНСОРА
231	8.W.2.0004	МЕТАЛЕВІ ПЛАСТИНИ ДЛЯ ХОДУ ДІСПЕНСОРА
232	8.S.1.0041	КОРПУС ХОДУ ДІСПЕНСОРА
233	8.S.1.0046	ПОВІТРЯНИЙ АДАПТЕР
234	8.S.1.0045	НЕЙЛОНОВИЙ ВАЖІЛЬ ПАРИ
235	8.G.1.0002	РЕЗИНКА 3.6*1.2
236	8.S.1.0047	ЖЕКЛЕР НЕЙЛОНОВОГО ВАЖІЛЮ ПАРИ
237	7.NN.0116	КАПУЧИНАТОР
238	7.NN.0120	ТРУБКА ДЛЯ МОЛОКА F11
239	8.S.1.0044	ПАРОВИЙ КОНЕКТОР 1
240	8.W.3.0004	Е СКОБА
241	8.G.1.0003	РЕЗИНКА 3.6*1.2
242	8.S.1.0043	ПАРОВИЙ КОНЕКТОР 2
243	8.W.5.0003	МЕТАЛЕВИЙ ХОМУТ
244	8.S.1.0054	НОСІК ВИХОДУ ГАРЯЧОЇ ВОДИ
245	8.D.2.0005	LED ЛАМПОЧКА
246	8.S.1.0333	НОСІК ВИХОДУ КАВИ
247	8.G.3.0001	СИЛІКОНОВА ТРУБКА - 80ММ
248	8.G.3.0001	СИЛІКОНОВА ТРУБКА - 350ММ
249	8.G.3.0001	СИЛІКОНОВА ТРУБКА АРМОВАНА ВОЛОКНОМ
250	8.G.3.0001	СИЛІКОНОВА ТРУБКА - 400ММ
251	8.G.3.0001	СИЛІКОНОВА ТРУБКА - 550ММ
252	8.W.3.0001	БОЛТ ST3*10
253	8.W.3.0002	БОЛТ 3*6
254	7.NN.0139	ДІСПЕНСЕР У ЗБОРІ

Model Machine

MACINA006	КАВОВАМАШИНА DR.COFFEE F11 PLUS НА 2 ЛІТРИ
MACINA006.T 0019	TAVOLA NR. 19 - ARTICOLO КАВОВАМАШИНА DR.COFFEE F11 PLUS НА 2 ЛІТРИ

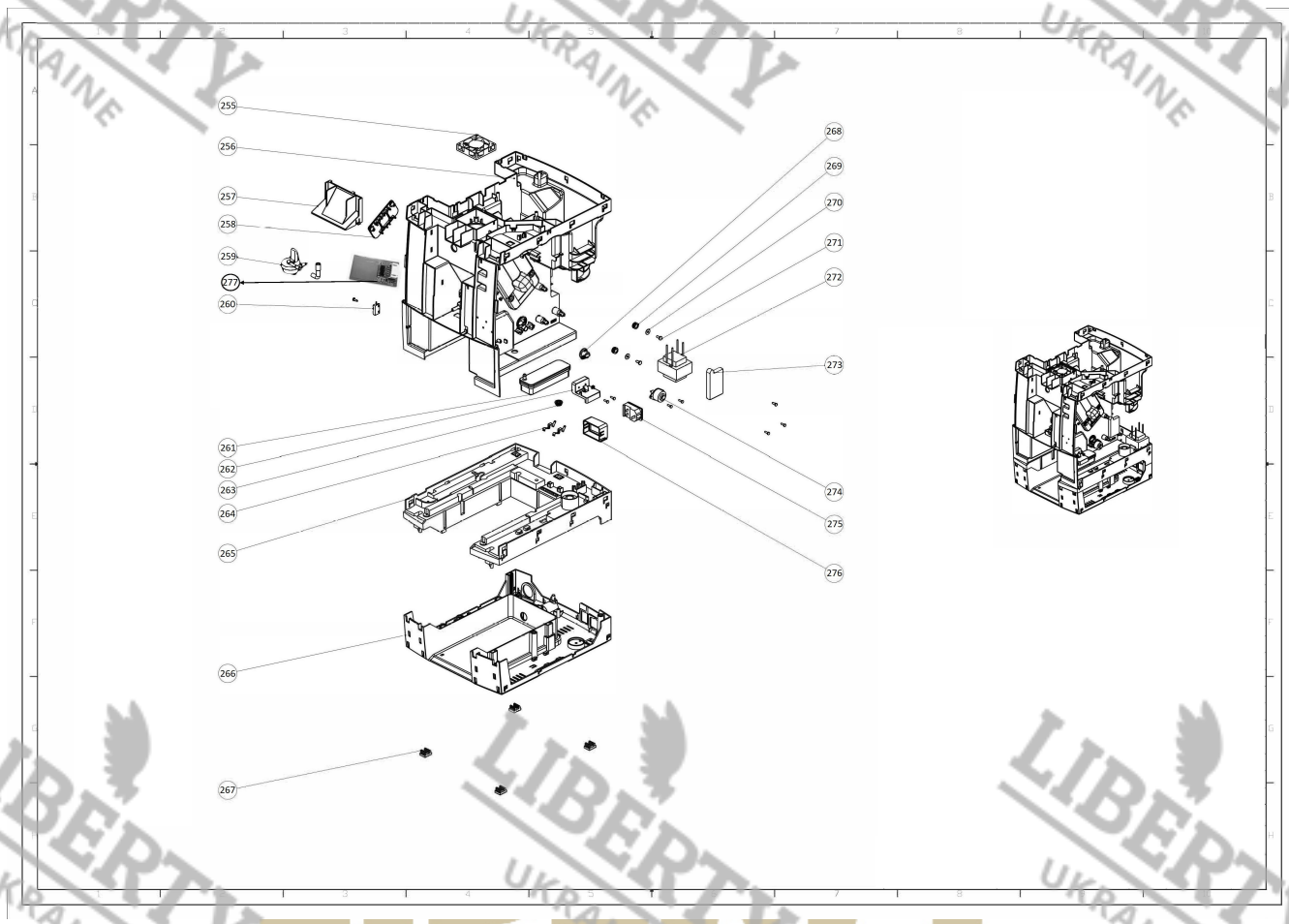

Web Pos.	Item	Replace by	Description

Model Machine

MACINA006	КАВОВАМАШИНА DR.COFFEE F11 PLUS НА 2 ЛІТРИ	

Press - CTRL + CLICK go to item in a new window
Нажмите - Ctrl + правая кнопка мыши что бы открыть запчасть в новом окне

255	8.D.3.0019	КУЛЛЕР
256	8.S.1.0024	ТРИМАЧ ТІЛА КАВОМАШИНИ
257	8.S.1.0142	ДЕФЛЕКТОР РОБОЧОЇ ГРУПИ
258	8.W.1.0134	ПЛАСТИНА-ТРИМАЧ РОБОЧОЇ ГРУПИ
259	VE99099	ДАТЧИК ХОЛУ ВОДИ(ФЛОУМЕТР)
260	8.D.3.0013	ДАТЧИК КАПЛЕСБІРНИКА
261	8.S.1.0334	КОРОБКА ЗЛИВУ
262	8.S.1.0138	ПЛАСТИНА ДЛЯ ЗЛИВУ
263	8.G.2.0017	РЕЗИНКА ДЛЯ КОРОБКИ ДЛЯ ЗЛИВУ
264	8.W.2.0012	КОНТАКТНІ ПЛАСТИНИ ДЛЯ РІВНЯ ВОДИ КАПЛЕСБІРНИКА
265	8.S.1.0025	ТРИМАЧ ФІКСУЮЧИЙ ОСНОВИ
266	8.S.1.0026	ОСНОВА НИЖНЬОЇ ЧАСТИНИ КАВОМАШИНИ
267	8.G.2.0016	ГУМОВІ НІЖКИ
268	8.S.1.0141	КОНЕКТОР ВХОДУ ВОДИ У РОБОЧУ ГРУПУ
269	8.G.2.0008	ГУМОВИЙ БУФЕР
270	8.W.3.0096	ШАЙБА М4,0
271	8.W.3.0348	БОЛТ 4*8
272	8.D.3.0016	ТРАНСФОРМАТОР
273	8.S.1.0145	ТРИМАЧ БАМПЕРУ
274	8.D.3.0014	ДВИГУН ДРЕНАЖНОГО КЛАПАНУ РОБОЧОЇ ГРУПИ
275	8.D.3.0015	КОННЕКТОР МЕРЕЖЕВОГО КАБЕЛЮ
276	8.S.1.0137	РАМКА КОННЕКТОРУ МЕРЕЖЕВОГО КАБЕЛЮ
277	8.D.1.0027	ДАТЧИК РІВНЯ ВОДИ

Model Machine

MACINA006	КАВОВАМАШИНА DR.COFFEE F11 PLUS НА 2 ЛІТРИ
MACINA006.T 0020	TAVOLA NR. 20 - ARTICOLO КАВОВАМАШИНА DR.COFFEE F11 PLUS НА 2 ЛІТРИ

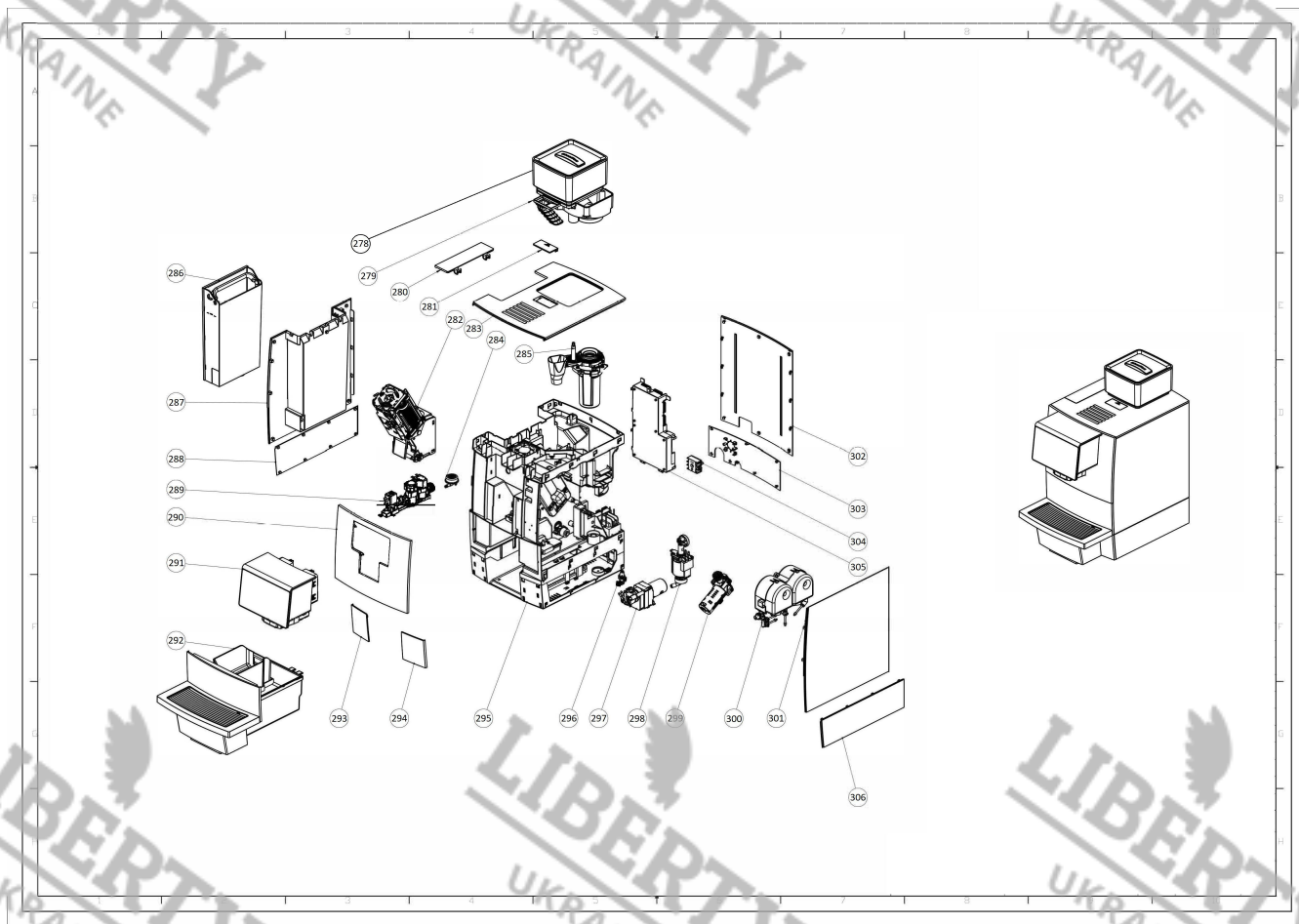

Web	Pos.	Item	Replace by	Description

Model Machine

MACINA006		КАВОВАМАШИНА DR.COFFEE F11 PLUS НА 2 ЛІТРИ

Press - CTRL + CLICK go to item in a new window
Нажмите - Ctrl + правая кнопка мыши что бы открыть запчасть в новом окне

278	7.NN.0117	КОНТЕЙНЕР ДЛЯ ЗЕРНА У ЗБОРІ
279	7.NN.0001	КОНТЕЙНЕР
280	8.S.1.0007	КРИШКА БАЧКА ДЛЯ ВОДИ НА 8 ЛІТРІВ
280	8.S.1.0008	КРИШКА БАЧКА ДЛЯ ВОДИ НА 2 ЛІТРИ
281	8.S.1.0004	КРИШКА ВІДСІКУ ДЛЯ МЕЛЕНОЇ КАВИ
282	7.NN.0008	РОБОЧА ГРУПА F11, F12
283	8.S.1.0009	КРИШКА КАВОМАШИНИ F11, F12
284	7.NN.0014	КЛАПАН ПІД БАК ДЛЯ ВОДИ У ЗБОРІ
285	7.NN.0010	КАВМОЛКА У ЗБОРІ F11, F12
286	7.NN.0017	БАК ДЛЯ ВОДИ 2 ЛІТРА
286	7.NN.0057	БАК ДЛЯ ВОДИ 8 ЛІТРІВ
287	8.S.1.0010	КРИШКА КОРПУСУ ЛІВА
288	8.S.1.0325	ЛІВА НАКЛАДКА КОРПУСА
289	7.NN.0058	МАГІСТРАЛЬНИЙ КЛАПАН У ЗБОРІ
290	8.S.1.0021	ПЕРЕДНЯ ПАНЕЛЬ КАВОМАШИНИ
291	7.NN.0005	ГРУПА ДИСПЛЕЮ У ЗБОРІ
292	7.NN.0004	КАПЛЕЗБІРНИК У ЗБОРІ
293	8.S.1.0022	ПЕРЕДНЯ КРИШКА БАЗИ (ЛІВА)
294	8.S.1.0023	ПЕРЕДНЯ КРИШКА БАЗИ (ПРАВА)
295	7.NN.0015	ТІЛО КАВОМАШИНИ У ЗБОРІ
296	7.NN.0009	ДІСПЕНСОРНИЙ КЛАПАН
297	7.NN.0011	МУЛЬТИКЛАПАН
298	7.NN.0013	ПОМПА У ЗБОРІ
299	7.NN.0115	РЕДУКТОР РОБОЧОЇ ГРУПИ У ЗБОРІ
300	7.NN.0007	ГРУППА БОЙЛЕРА
301	8.S.1.0020	КРИШКА КОРПУСУ КАВОМАШИНИ (ПРАВА)
302	8.S.1.0019	ЗАДНЯ КРИШКА КОРПУСУ КАВОМАШИНИ
303	8.S.1.0018	НИЖНЯ ЗАДНЯ КРИШКА КОРПУСУ КАВОМАШИНИ
304	7.NN.0018	КЛАПАН ПЕРЕМИКАЧ
305	7.NN.0006	КОРПУС ПЛАТ У ЗБОРІ
306	8.S.1.0017	ПРАВА НИЖНЯ КРИШКА КОРПУСУ КАВОМАШИНИ